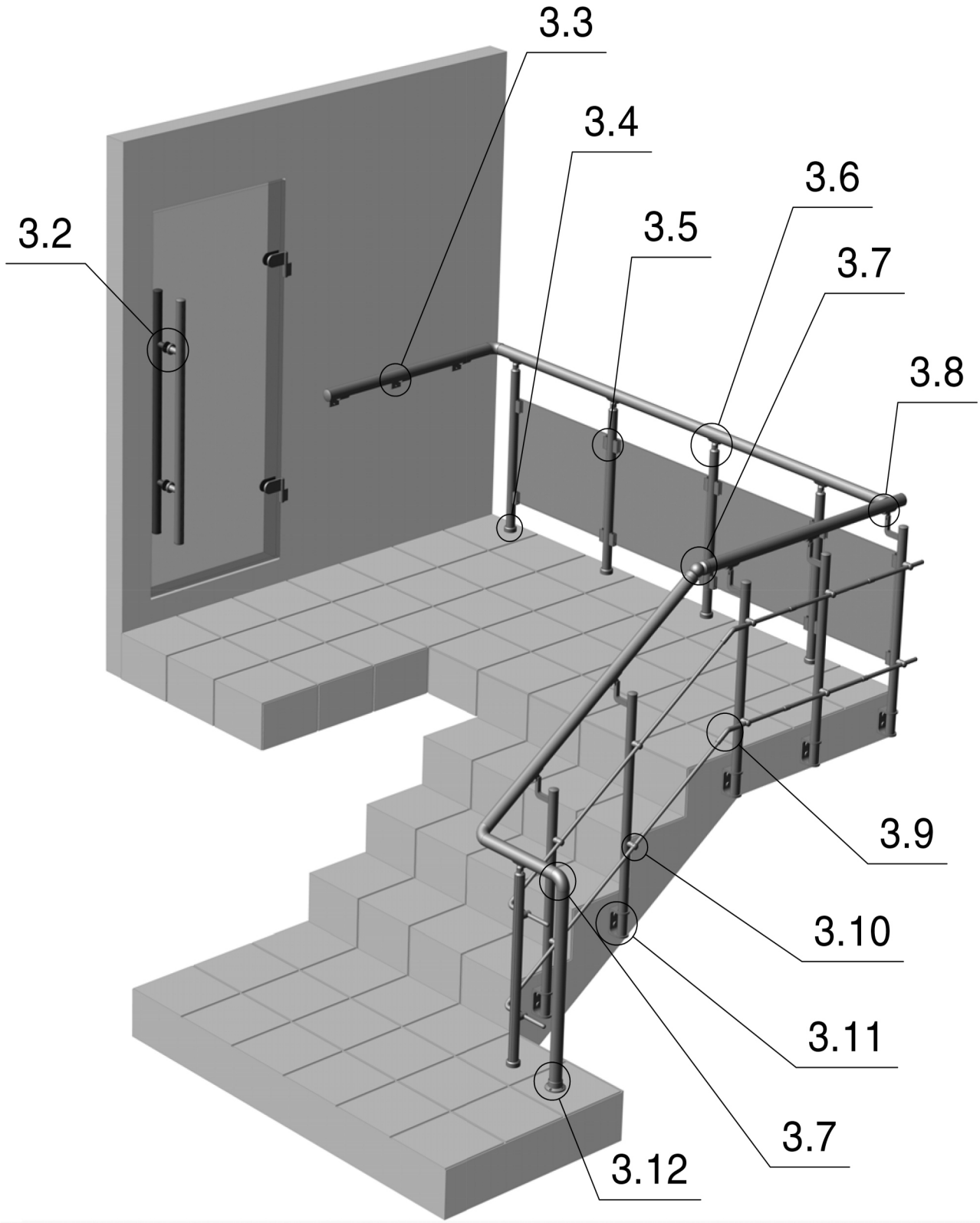
3.3
3.4
3.6
3.2
3.5
3.7
3.8
3.9
3.10
3.11
3.7
3.12

3.1 Общий вид.....1-2
3.2 Дверная ручка из стойки.....3
3.3.1 Крепление поручня к стене консольно. Вариант 1.....4
3.3.2 Крепление поручня к стене консольно. Вариант 2.....5
3.4.1 Крепление стойки к полу.....6
3.4.2 Крепление стойки на наклонную поверхность.....7
3.5.1 Крепление стекла к стойке. Вариант 1.....8
3.5.2 Крепление стекла к стойке. Вариант 2.....9
3.5.3 Крепление стекла к стойке. Вариант 3.....10
3.6.1 Крепление поручня к стойке. Вариант 1.....11
3.6.2 Крепление поручня к стойке. Вариант 2.....12
3.6.3 Крепление поручня к стойке. Вариант 3.....13
3.7.1 Поворот поручня универсальный.....14
3.7.2 Поворот поручня универсальный к стойке.....15
3.7.3 Поворот поручня на 90°.....16
3.7.4 Поворот поручня на 45°.....17
3.8.1 Крепление поручень-поручень. Вариант 1.....18
3.8.2 Крепление поручень-поручень. Вариант 2.....19
3.9.1 Поворот ограждения на 90°.....20
3.9.4 Поворот ограждения 21
3.10.1 Крепление ограждения к стойке. Вариант 1.....22
3.10.2 Крепление ограждения к стойке. Вариант 2.....23
3.10.3 Крепление ограждения к стойке. Вариант 3.....24
3.10.4 Крепление ограждения к стойке. Вариант 4.....25
3.10.5 Соединитель ограждения центральный.....26
3.11.1 Боковое крепление стойки. Вариант 1.....27
3.11.2 Боковое крепление стойки. Вариант 2.....28
3.12.1 Крепление поручня к стене/полу. Вариант 1.....29
3.12.2 Крепление поручня к стене/полу. Вариант 2.....30
3.13 Петля 31

3.2 ДВЕРНАЯ РУЧКА ИЗ СТОЙКИ

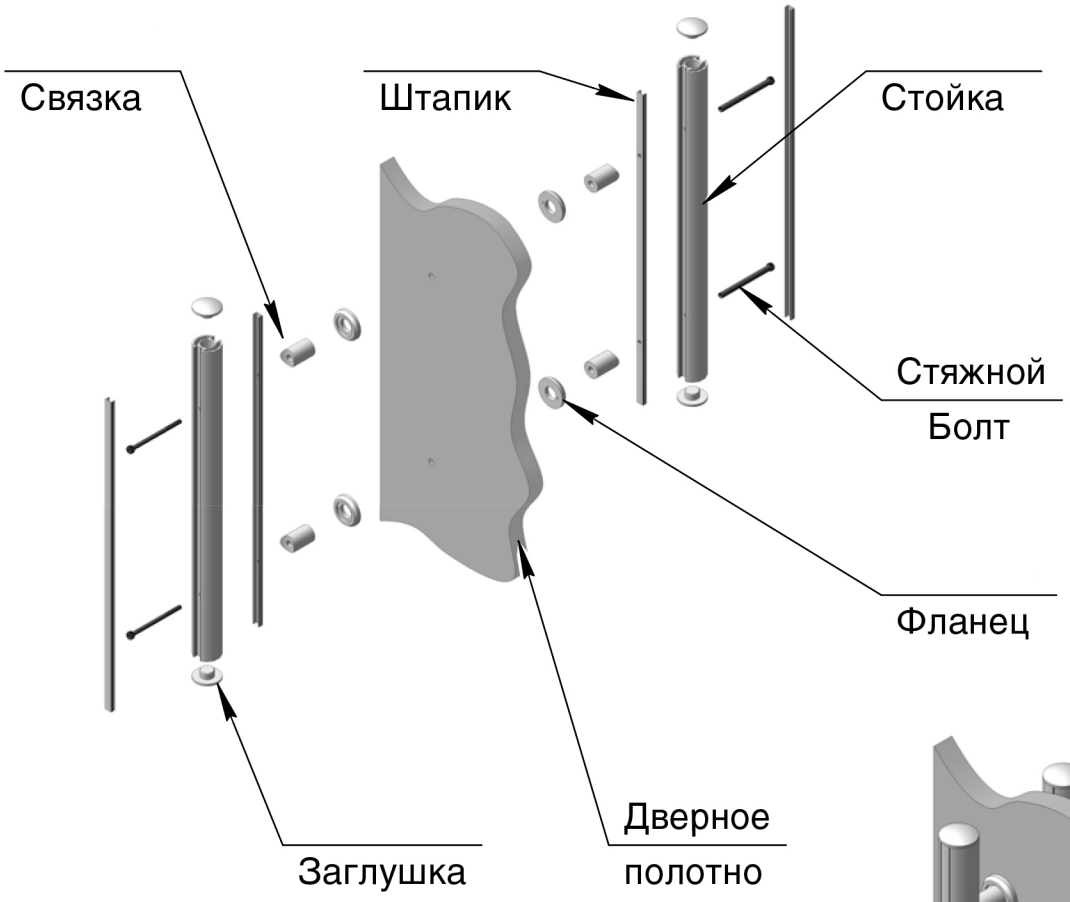

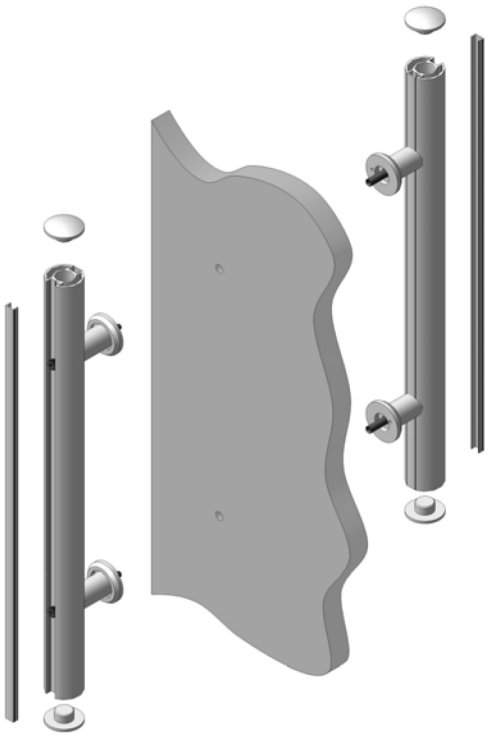

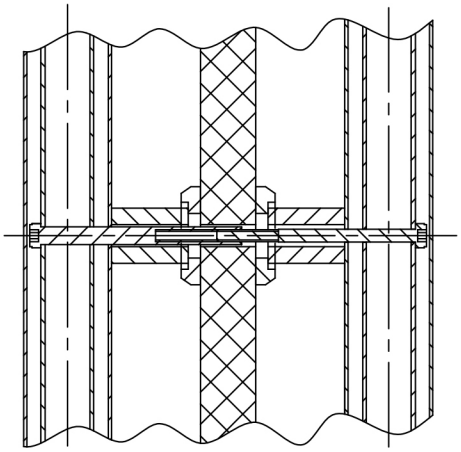

3.3.1 КРЕПЛЕНИЕ ПОРУЧНЯ К СТЕНЕ КОНСОЛЬНО.
ВАРИАНТ 1

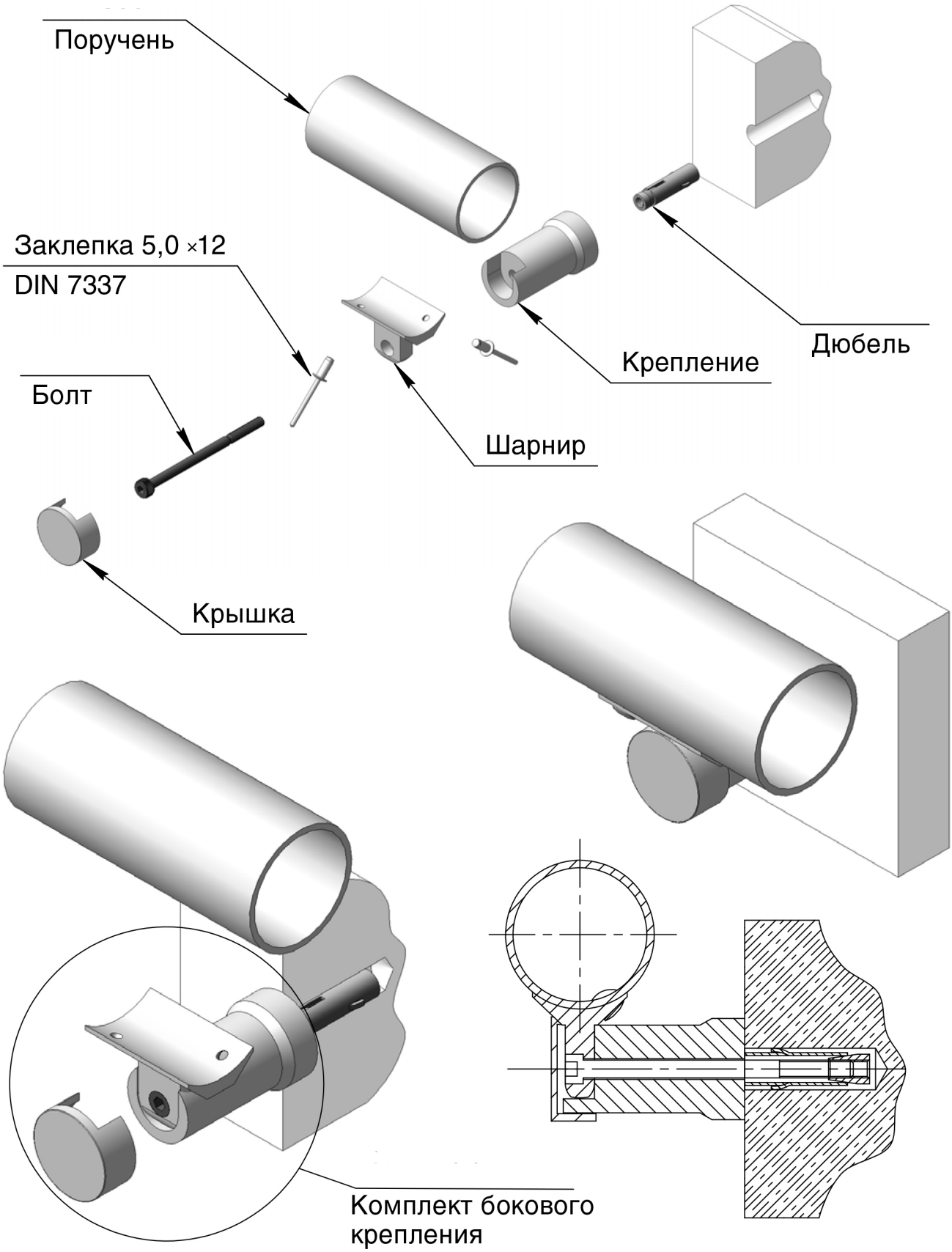

3.3.2 КРЕПЛЕНИЕ ПОРУЧНЯ К СТЕНЕ КОНСОЛЬНО.
ВАРИАНТ 2

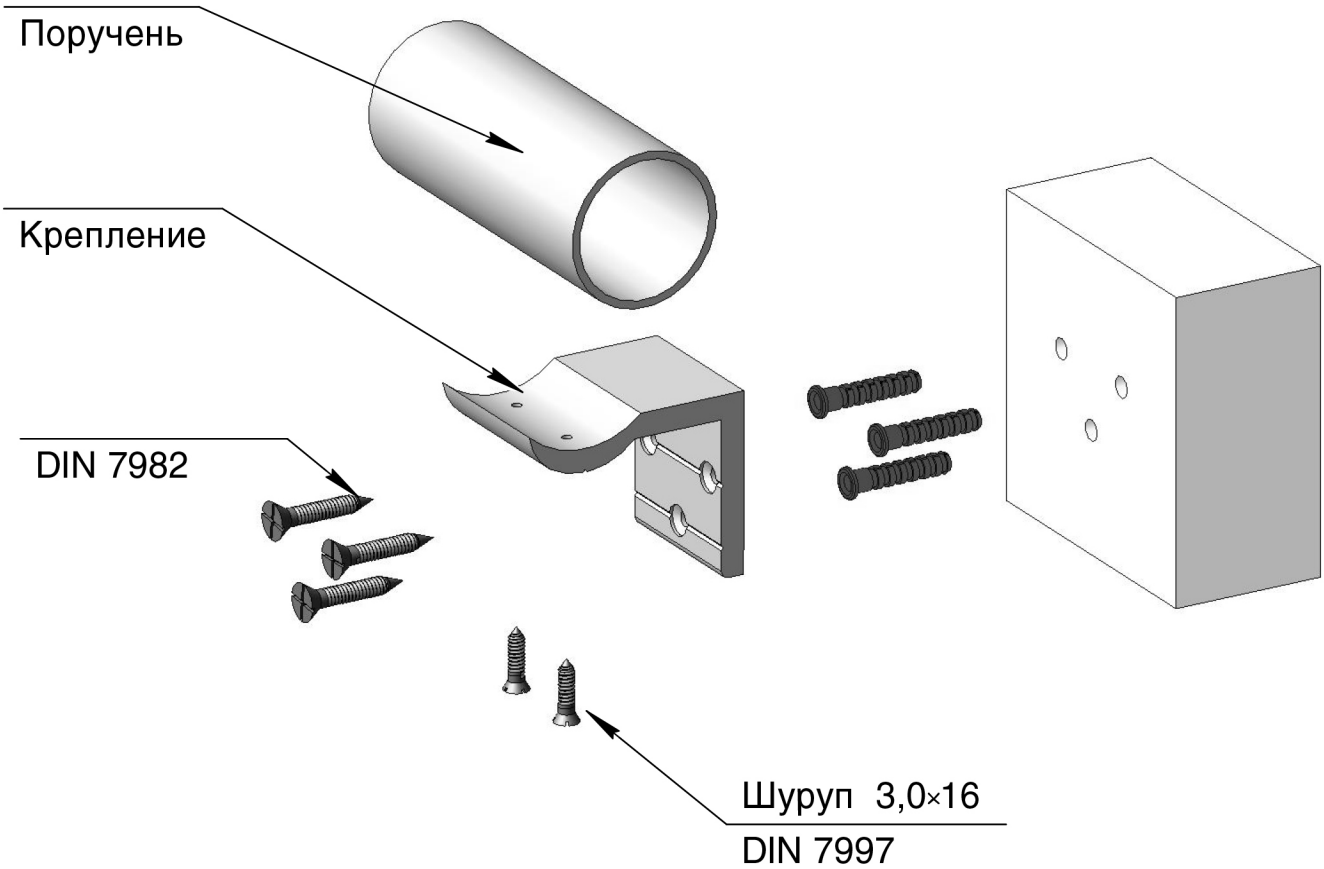

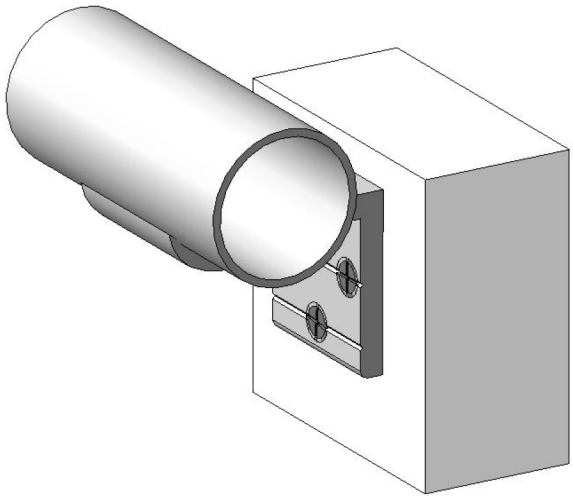

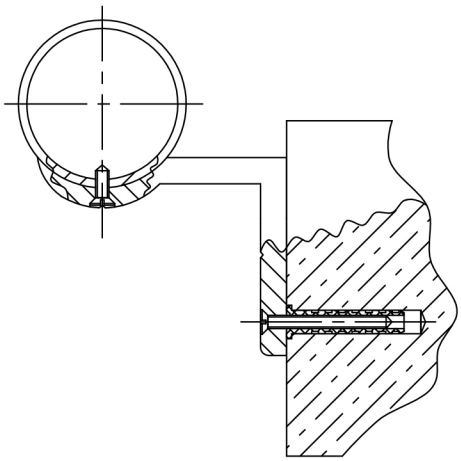

3.4.1 КРЕПЛЕНИЕ СТОЙКИ К ПОЛУ

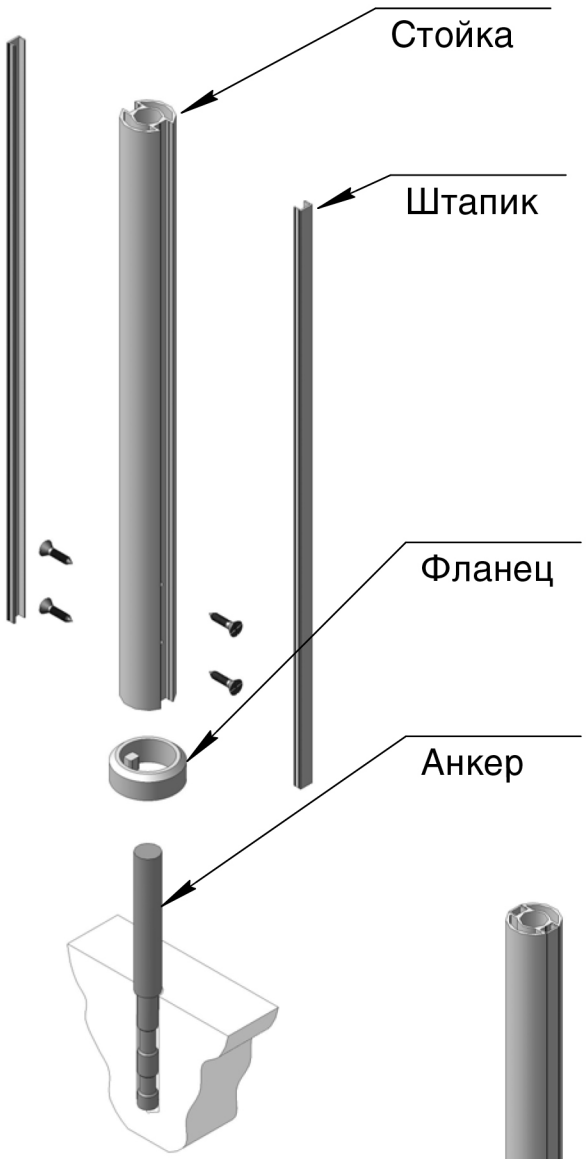

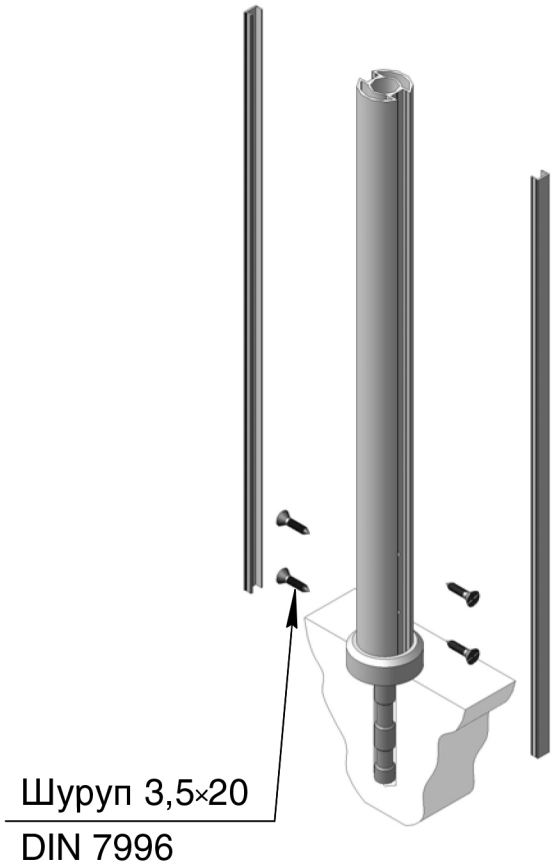

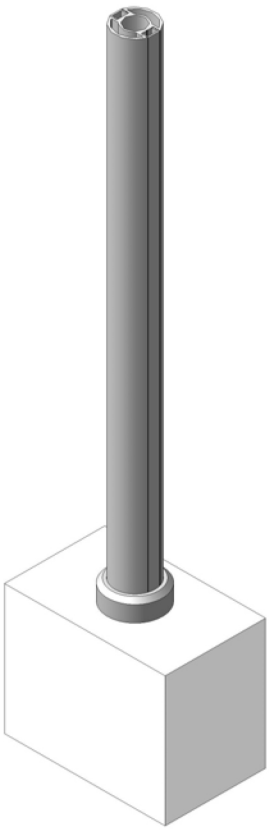

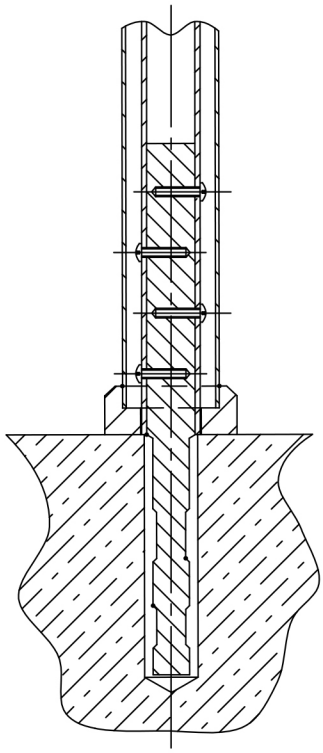

3.4.2 КРЕПЛЕНИЕ СТОЙКИ НА НАКЛОННУЮ ПОВЕРХНОСТЬ

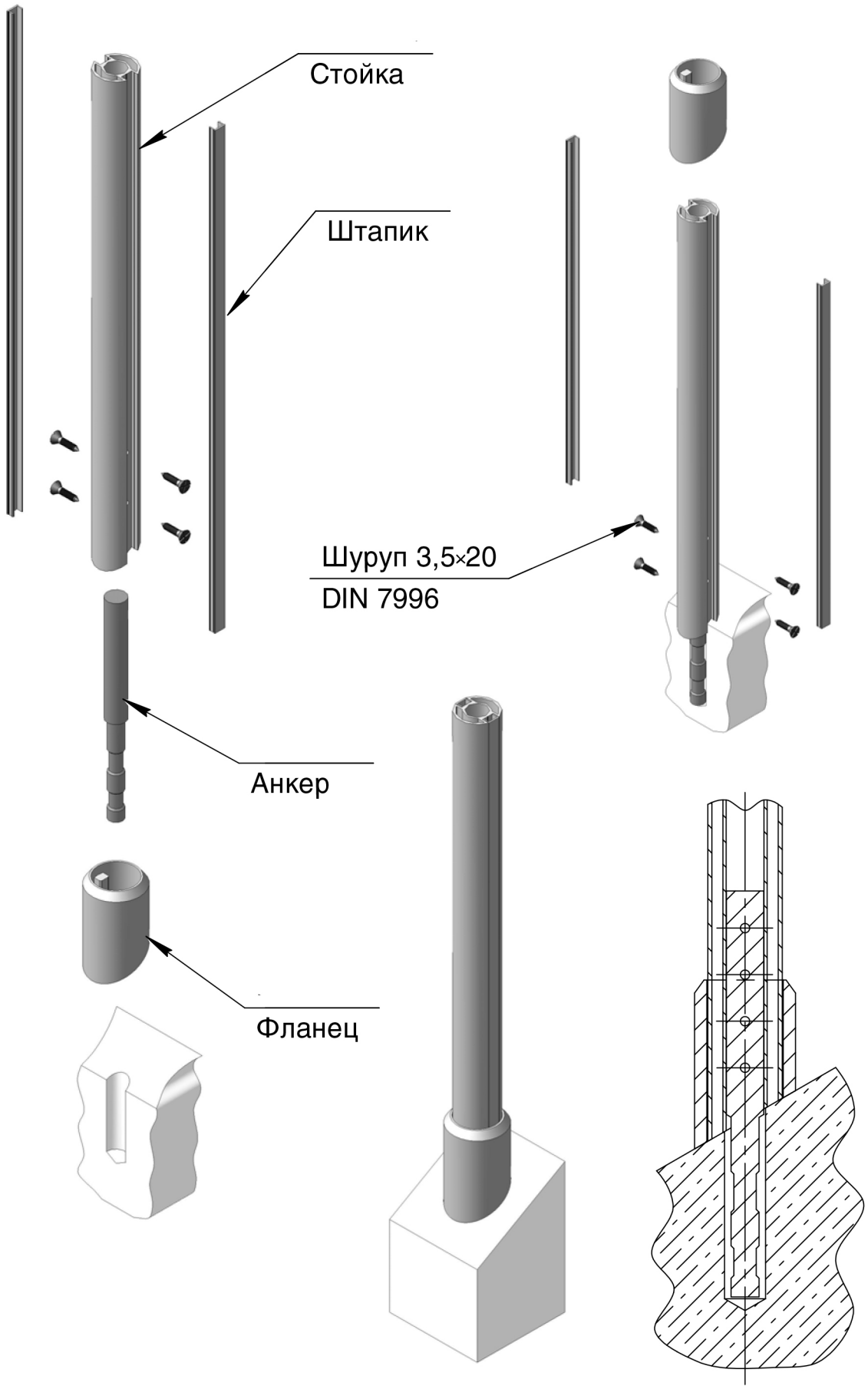

3.5.1 КРЕПЛЕНИЕ СТЕКЛА К СТОЙКЕ. ВАРИАНТ 1

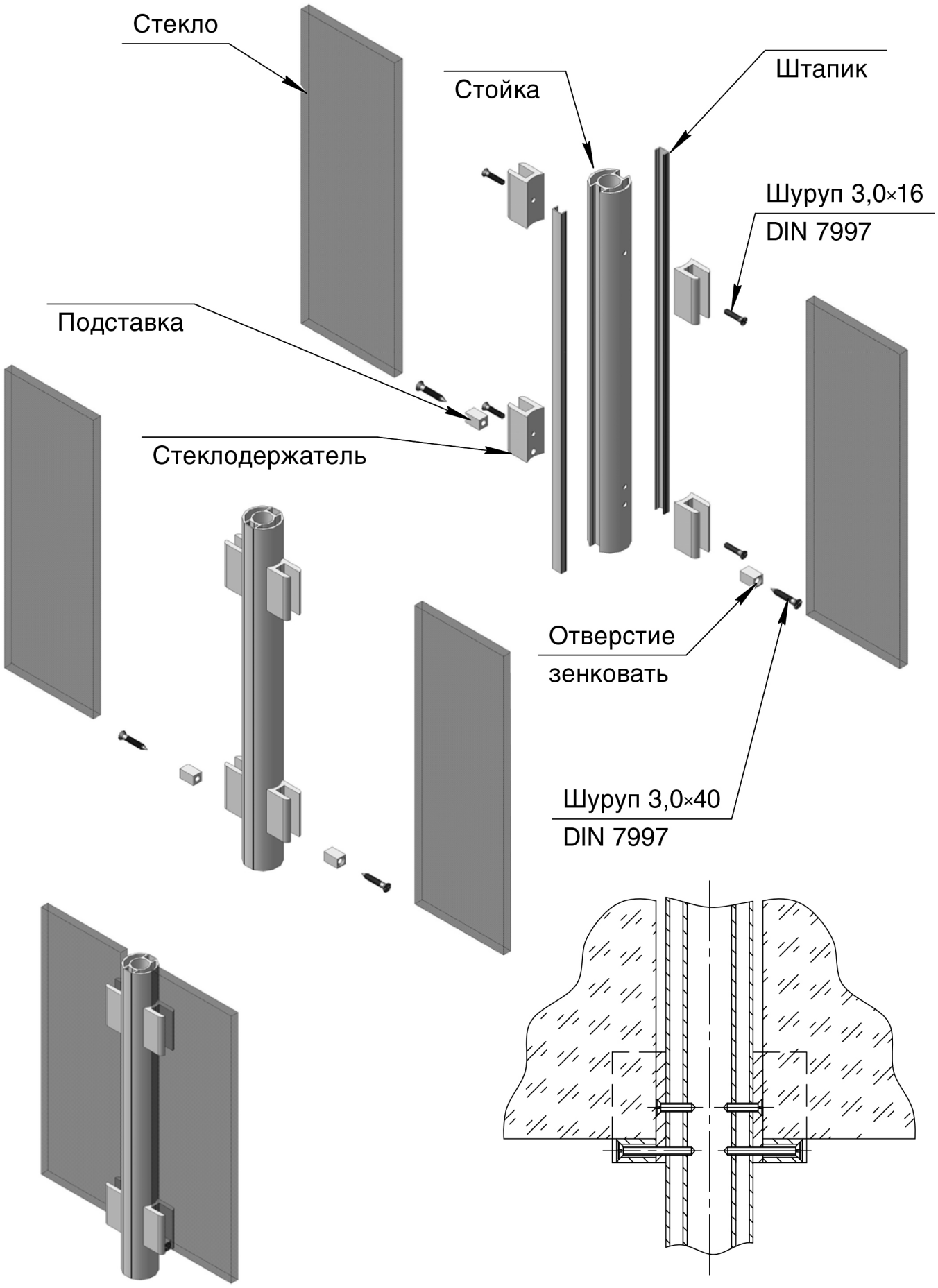

3.5.2 КРЕПЛЕНИЕ СТЕКЛА К СТОЙКЕ. ВАРИАНТ 2

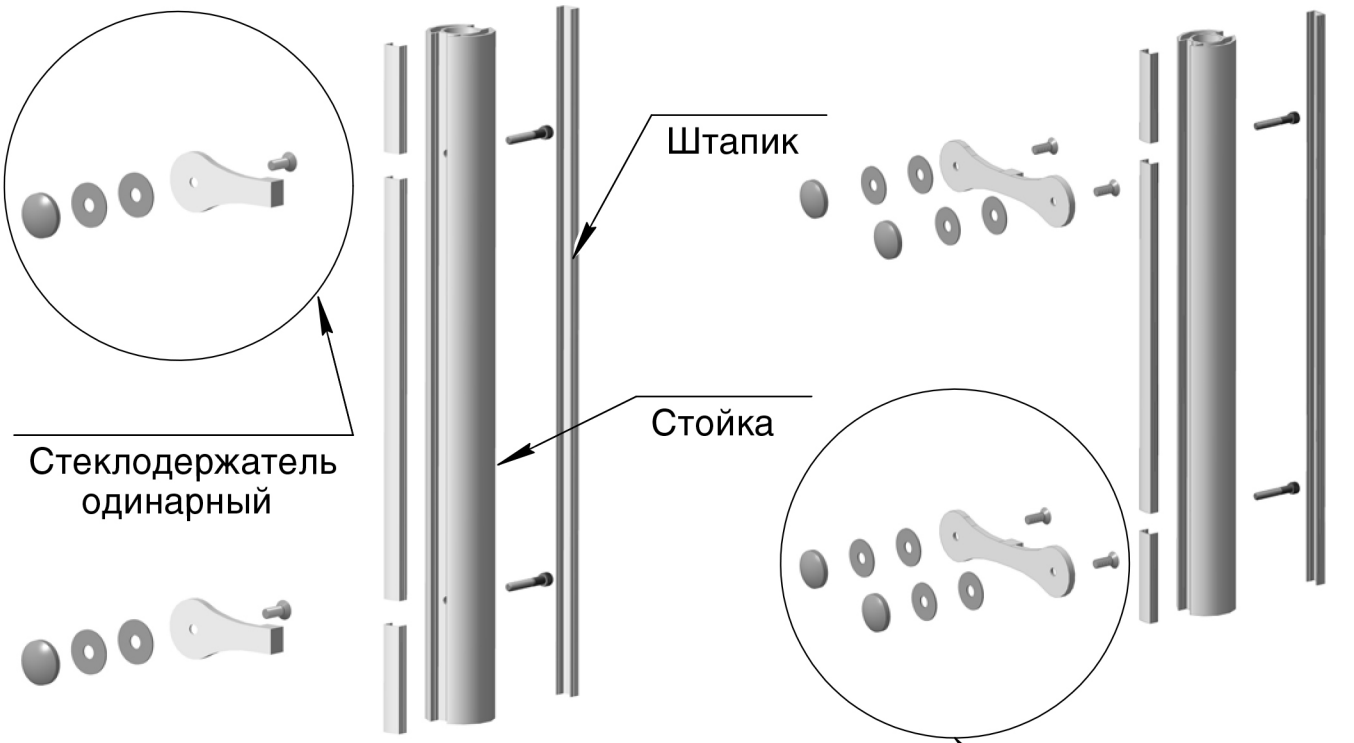

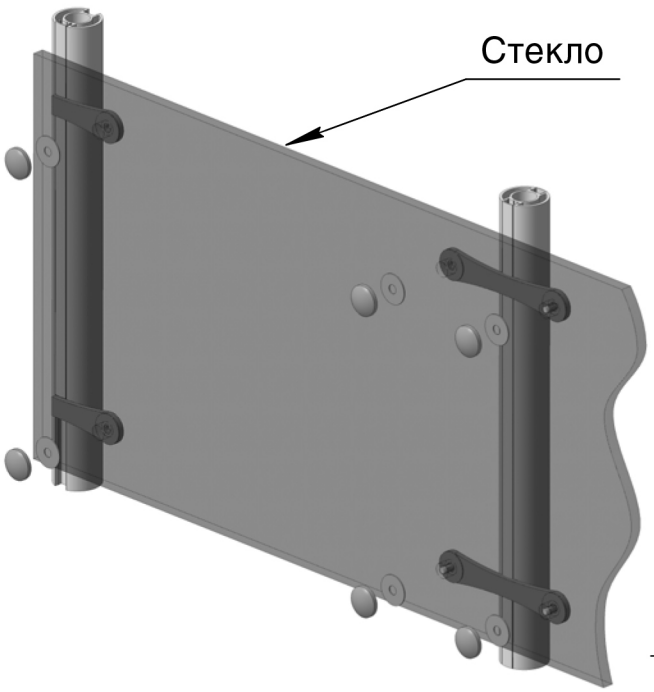

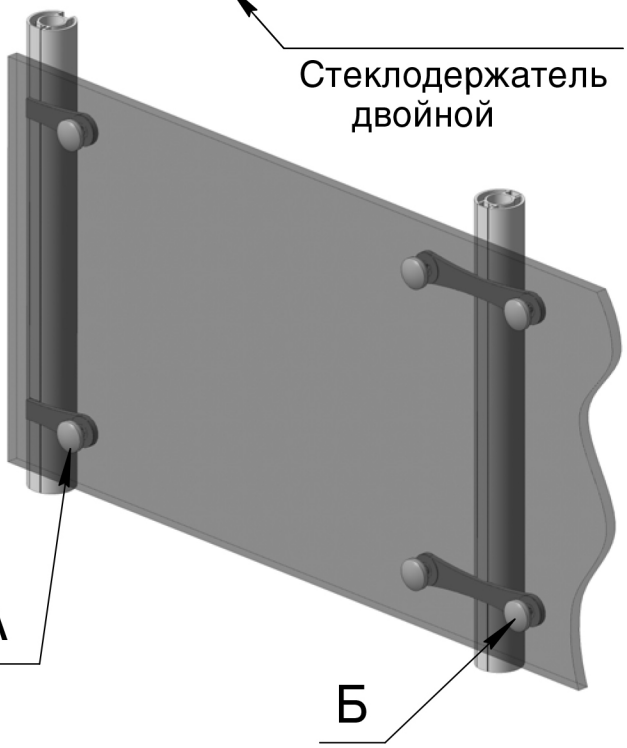

А

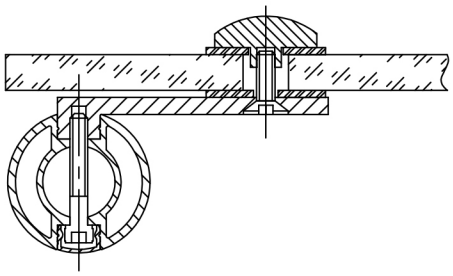

Б

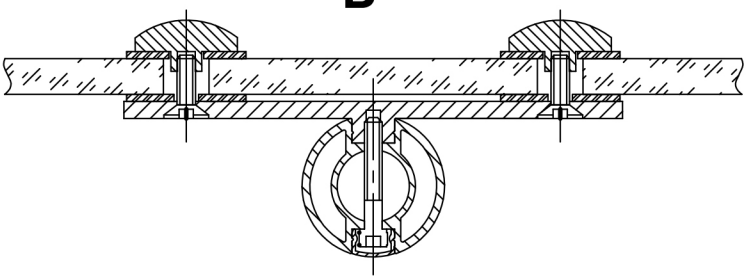

3.5.3 КРЕПЛЕНИЕ СТЕКЛА К СТОЙКЕ. ВАРИАНТ 3

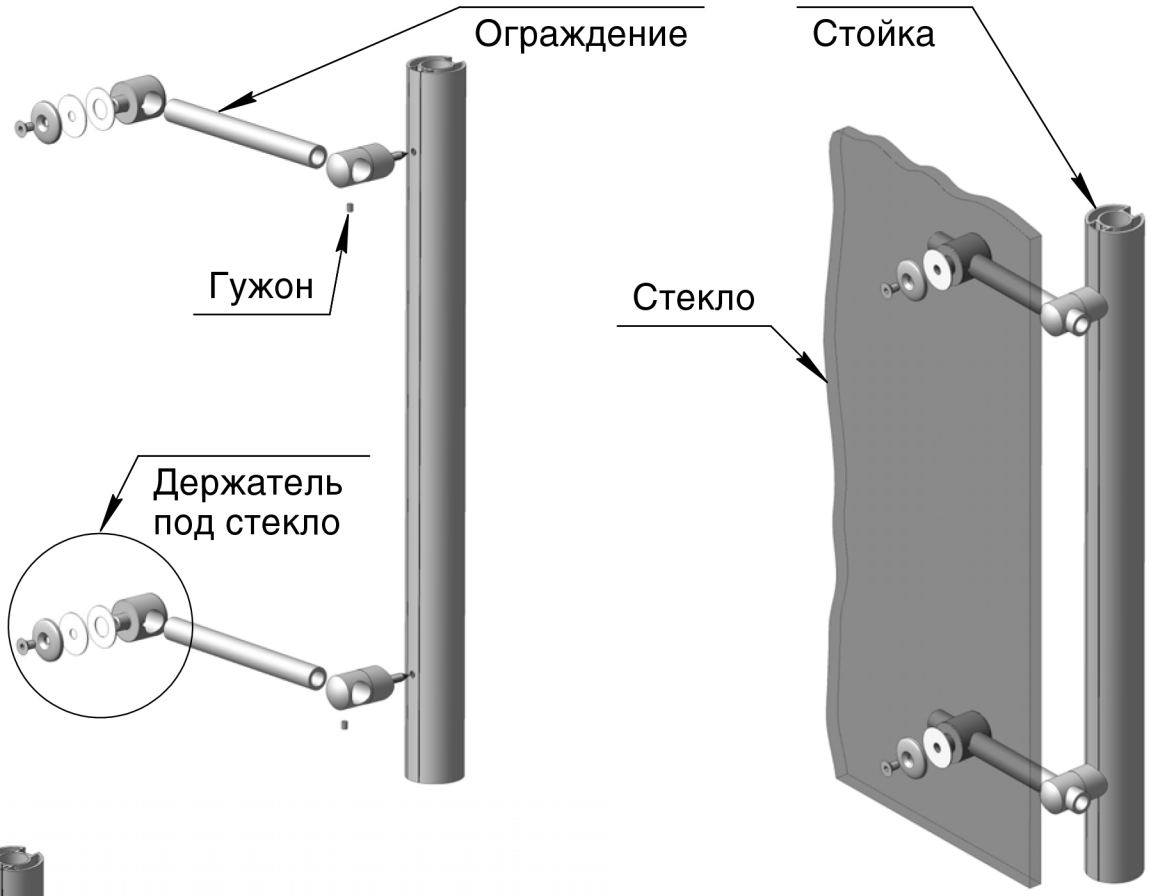

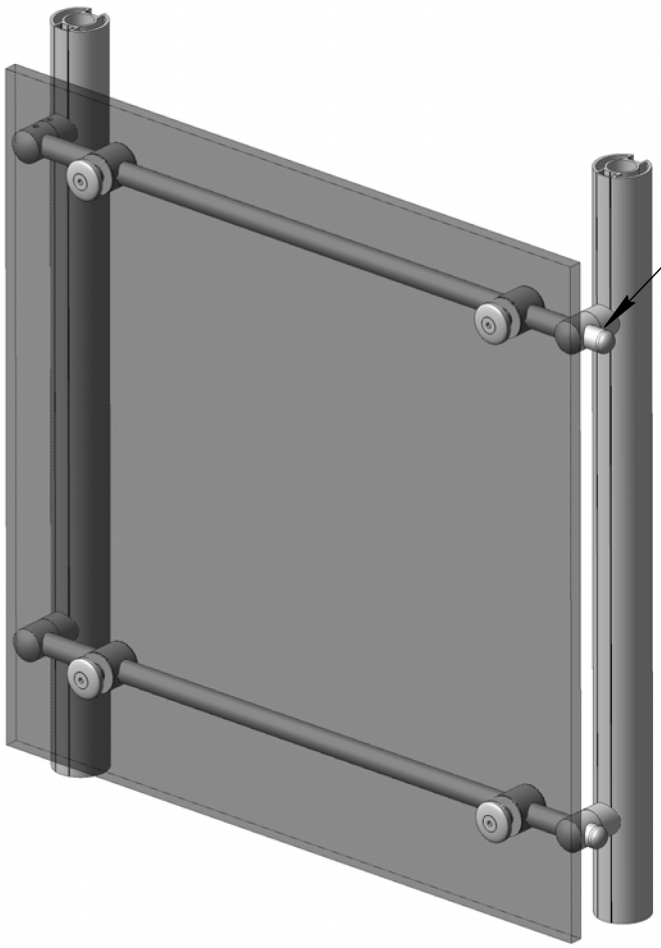

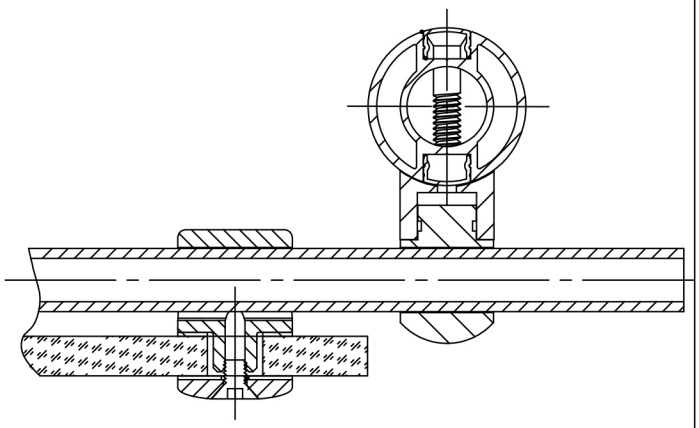

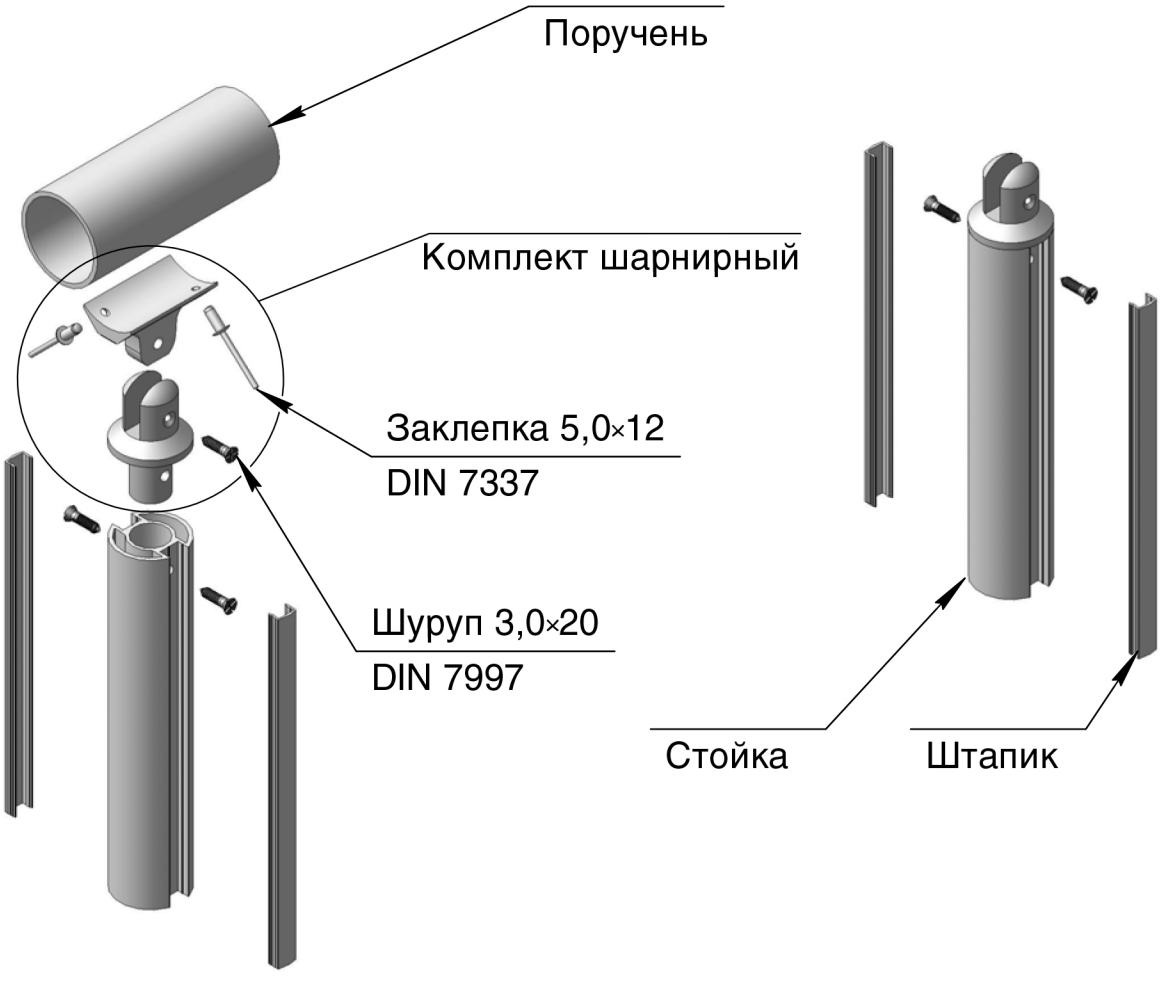
Поручень
Комплект шарнирный
Заклепка 5,0×12
DIN 7337
Шуруп 3,0×20
DIN 7997
Стойка
Штапик

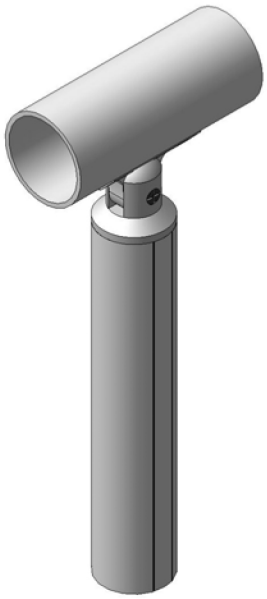

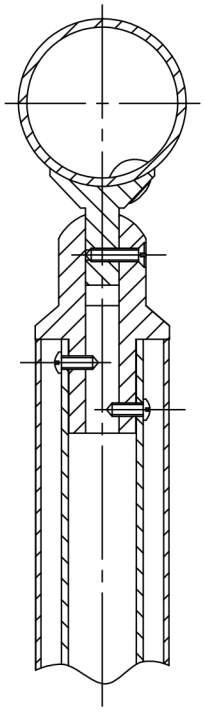

3.6.2 КРЕПЛЕНИЕ ПОРУЧНЯ К СТОЙКЕ. ВАРИАНТ 2

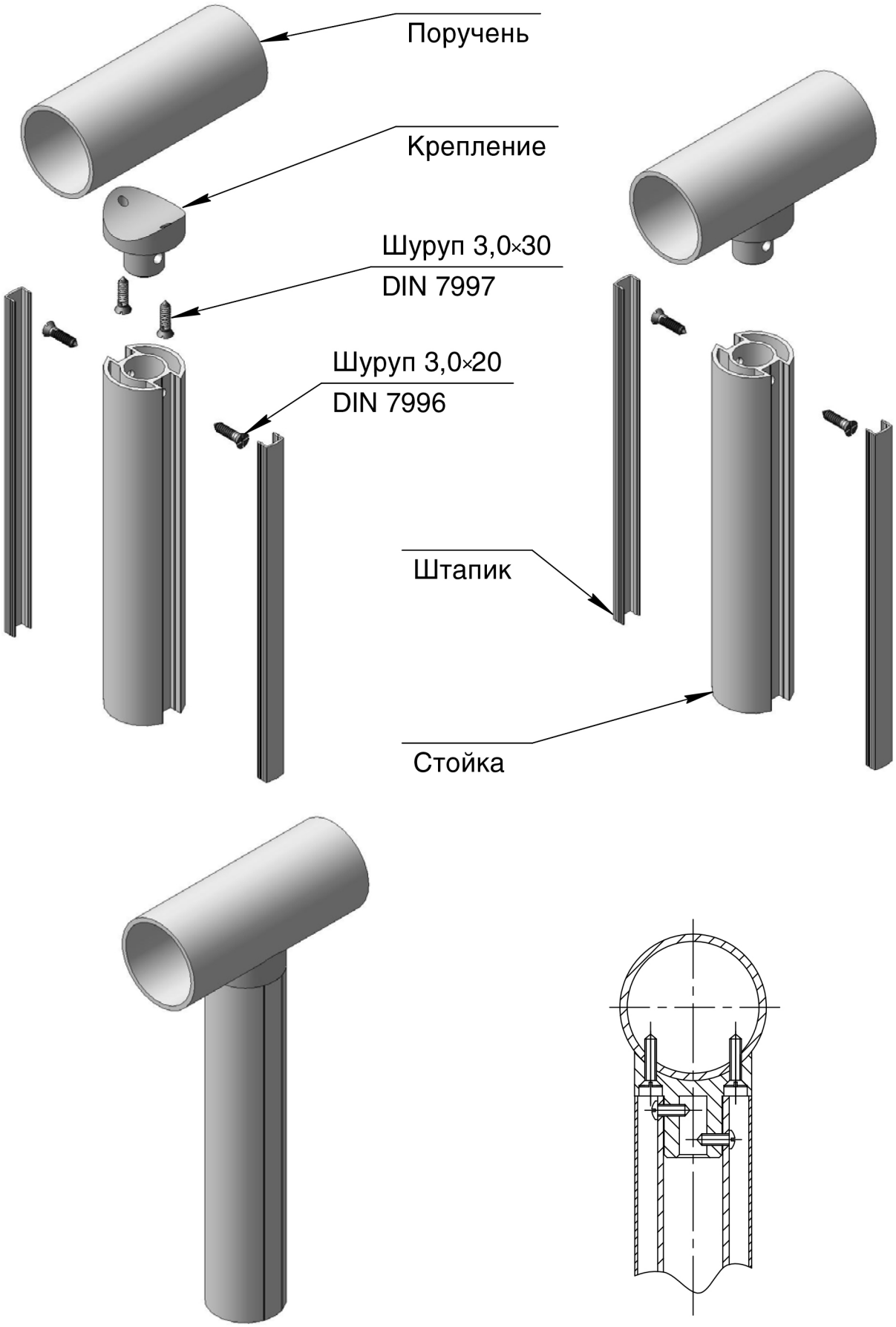

3.6.3 КРЕПЛЕНИЕ ПОРУЧНЯ К СТОЙКЕ. ВАРИАНТ 3

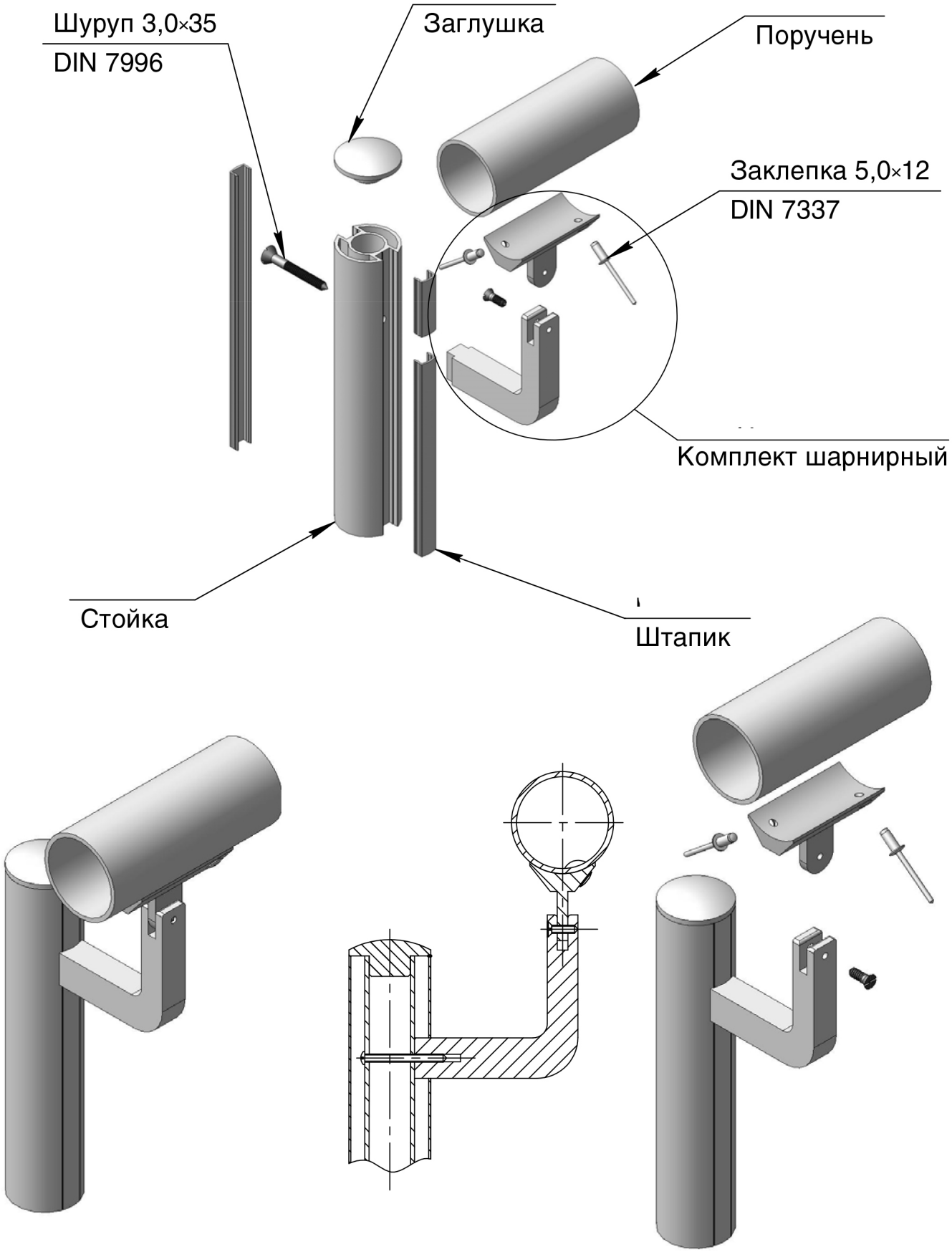

3.7.1 ПОВОРОТ ПОРУЧНЯ УНИВЕРСАЛЬНЫЙ

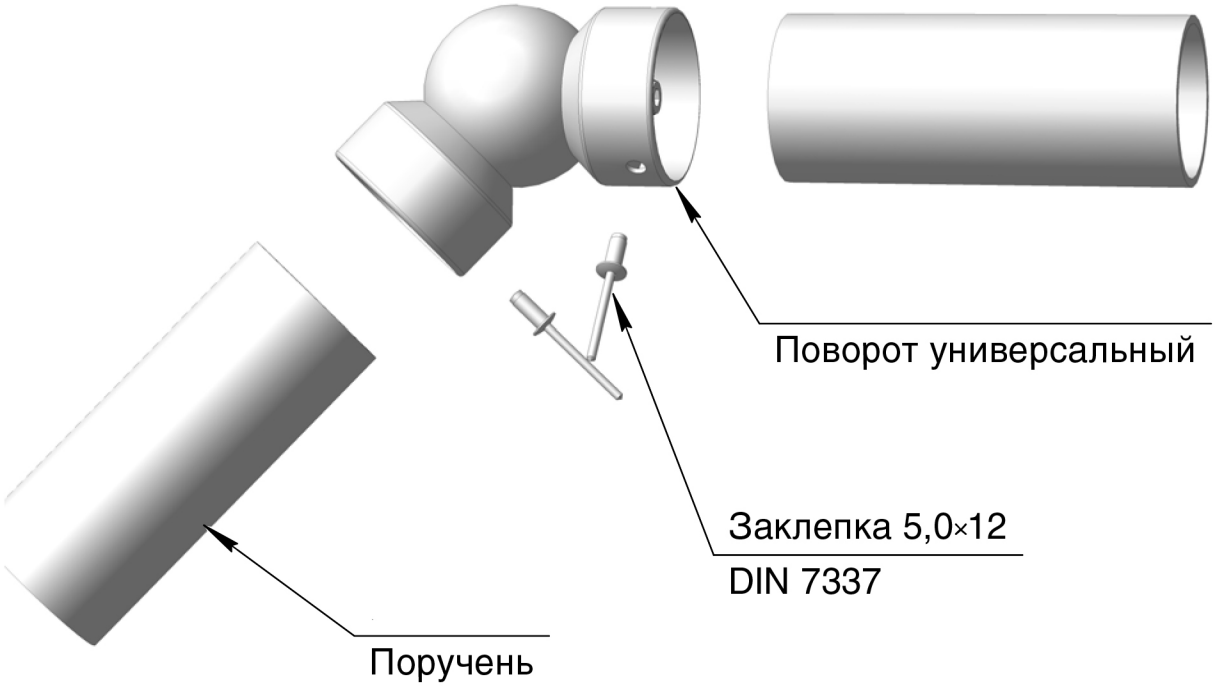

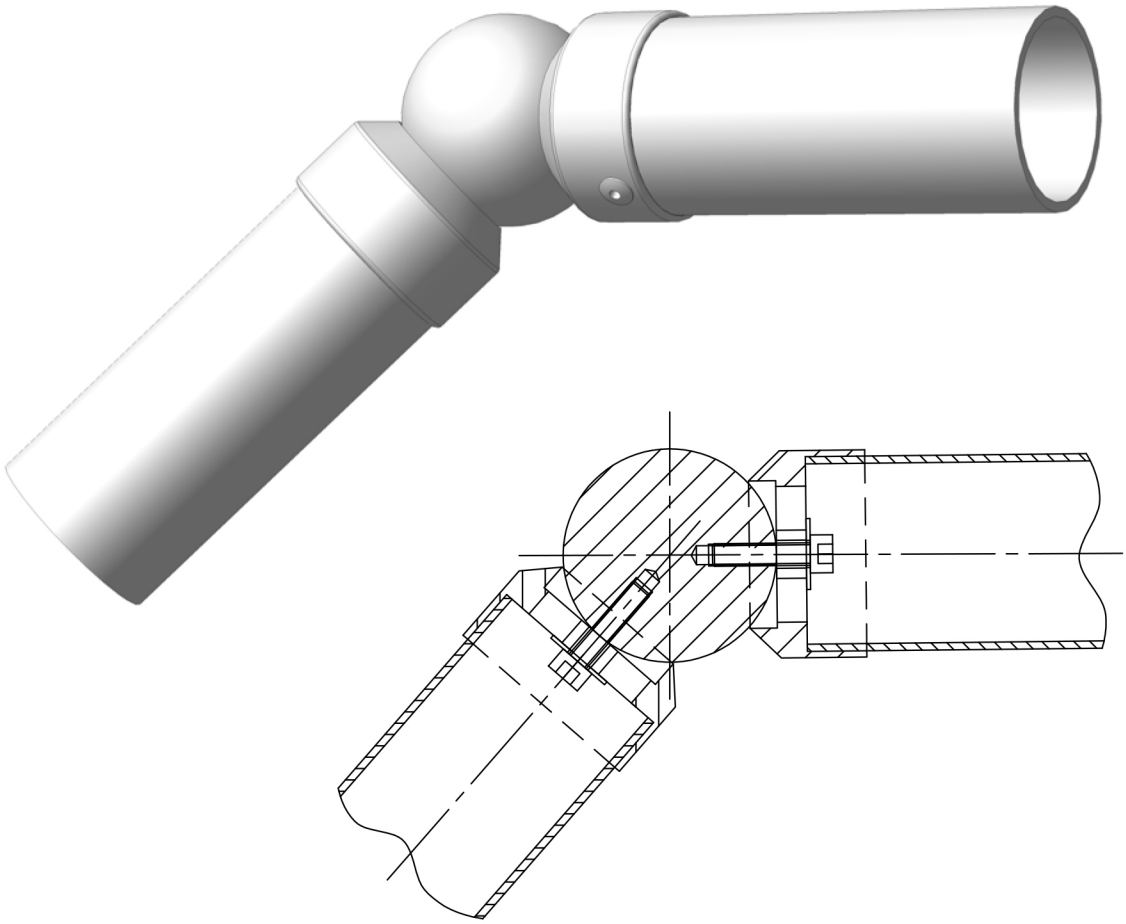

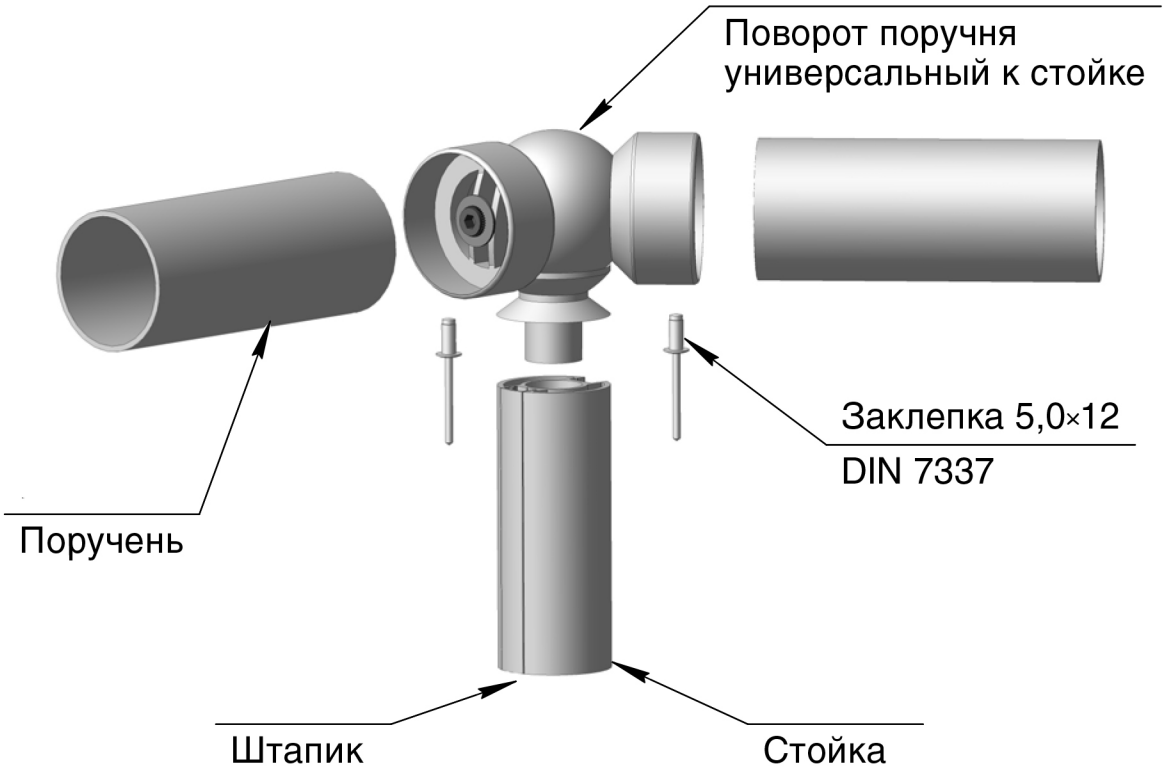
Поворот поручня
универсальный к стойке
Заклепка 5,0×12
DIN 7337
Поручень
Штапик
Стойка

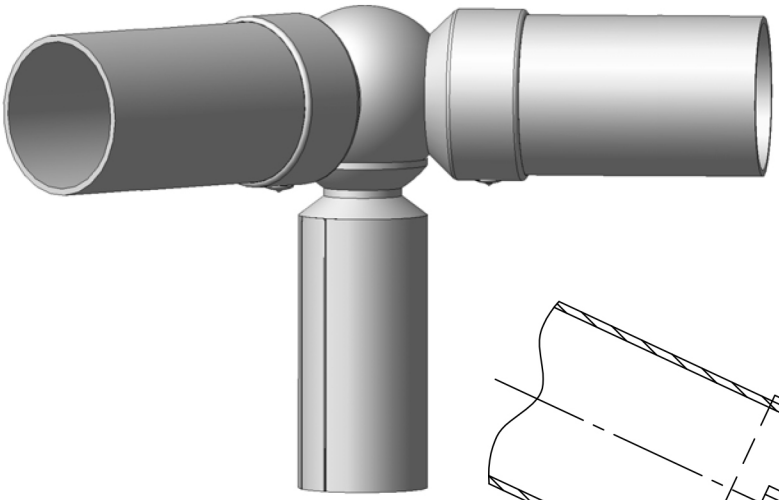

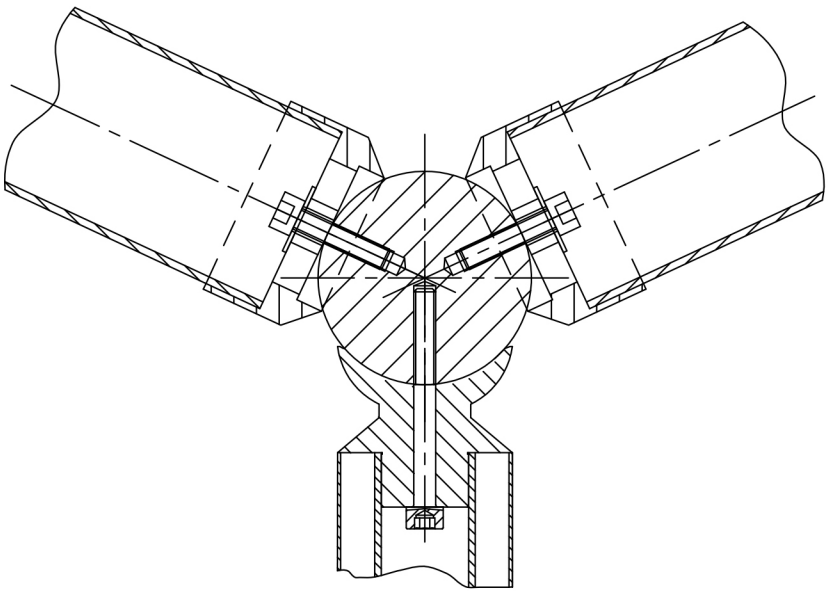

3.7.3 ПОВОРОТ ПОРУЧНЯ НА 90°

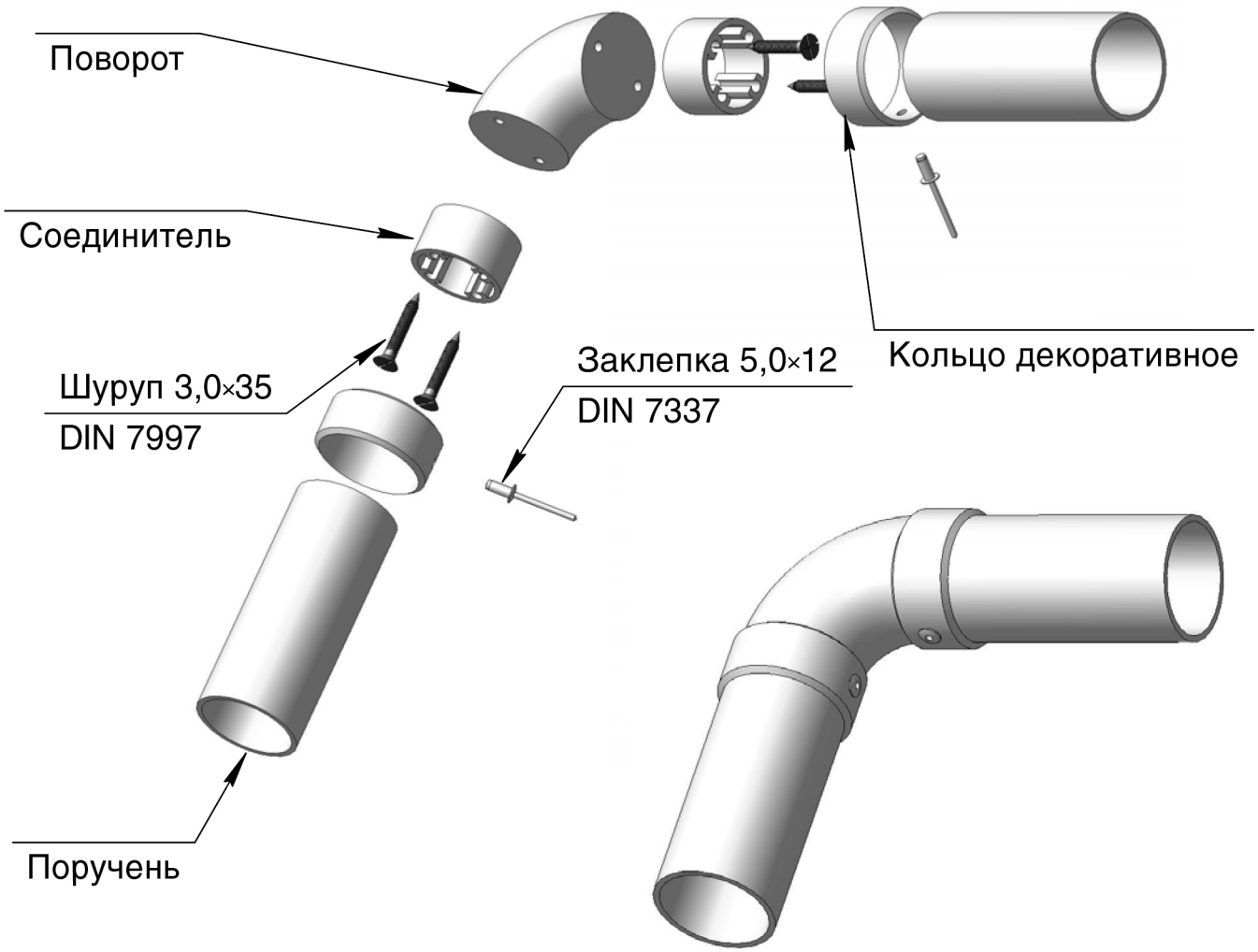

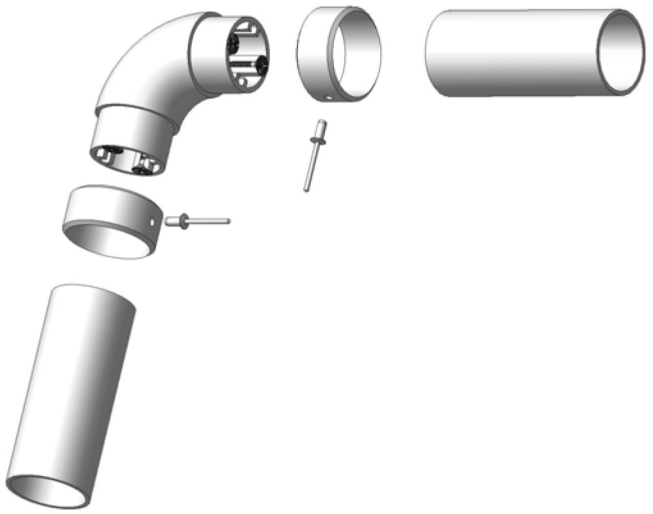

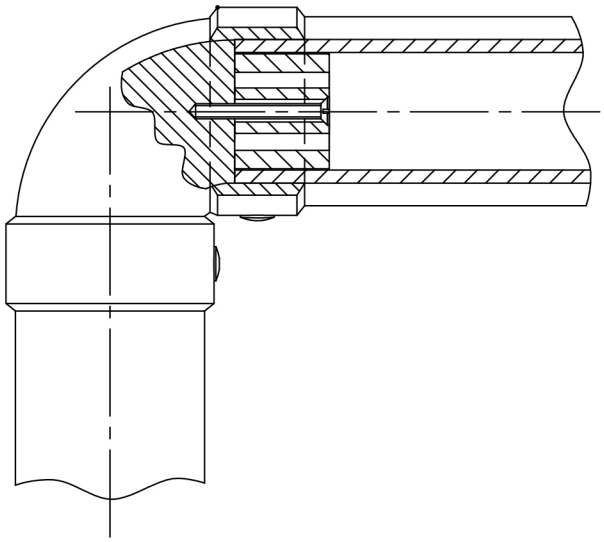

3.7.4 ПОВОРОТ ПОРУЧНЯ НА 45°

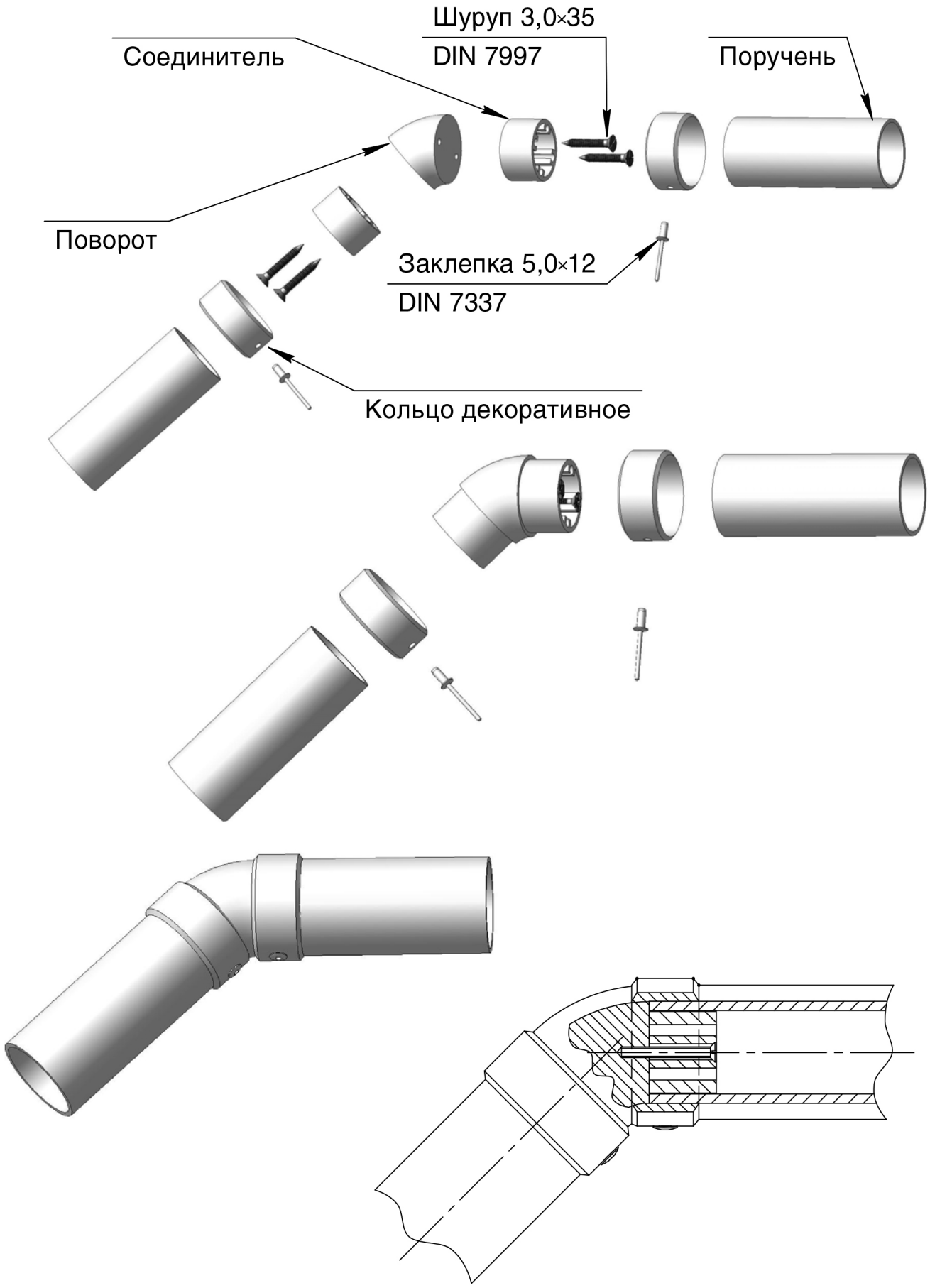

3.8.1 КРЕПЛЕНИЕ ПОРУЧЕНЬ-ПОРУЧЕНЬ. ВАРИАНТ 1

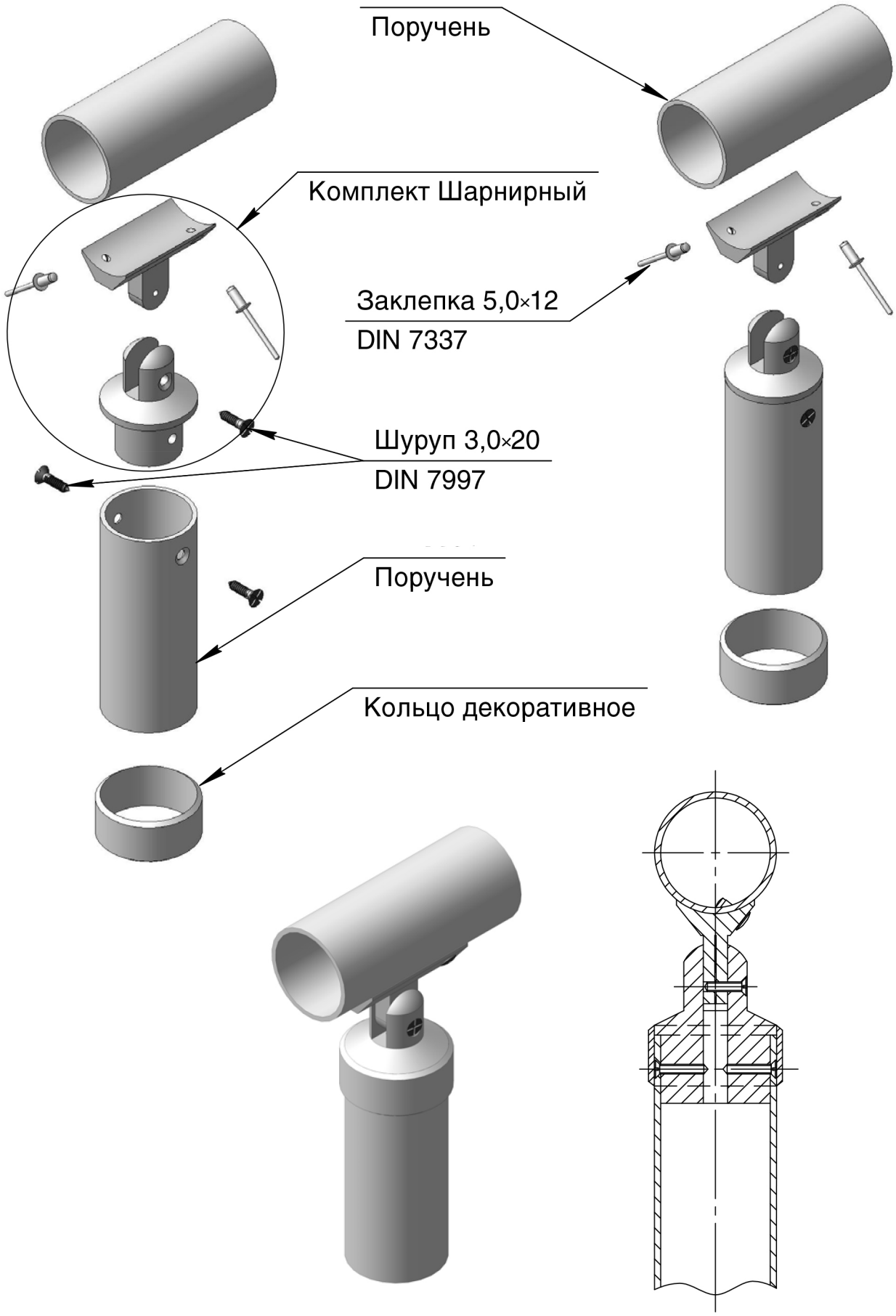

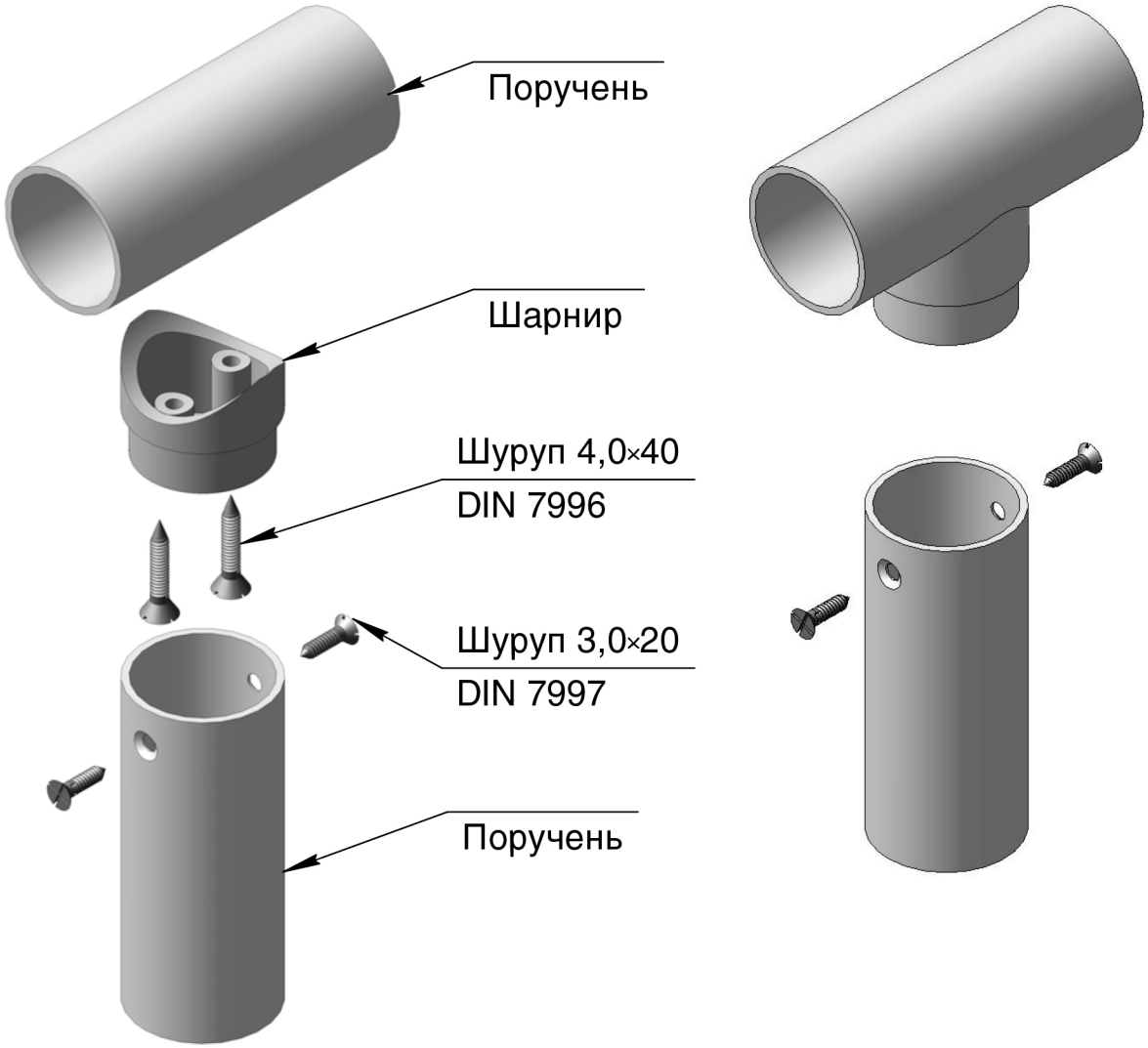
Поручень
Шарнир
Шуруп 4,0×40
DIN 7996
Шуруп 3,0×20
DIN 7997
Поручень

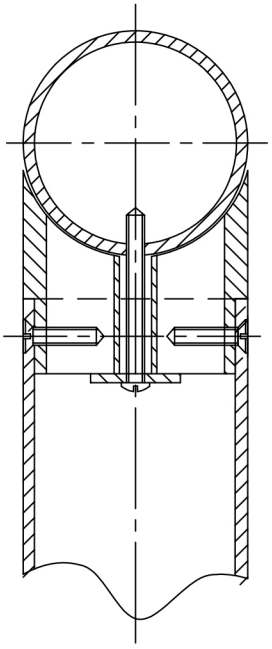

3.9.1 ПОВОРОТ ОГРАЖДЕНИЯ НА 90°

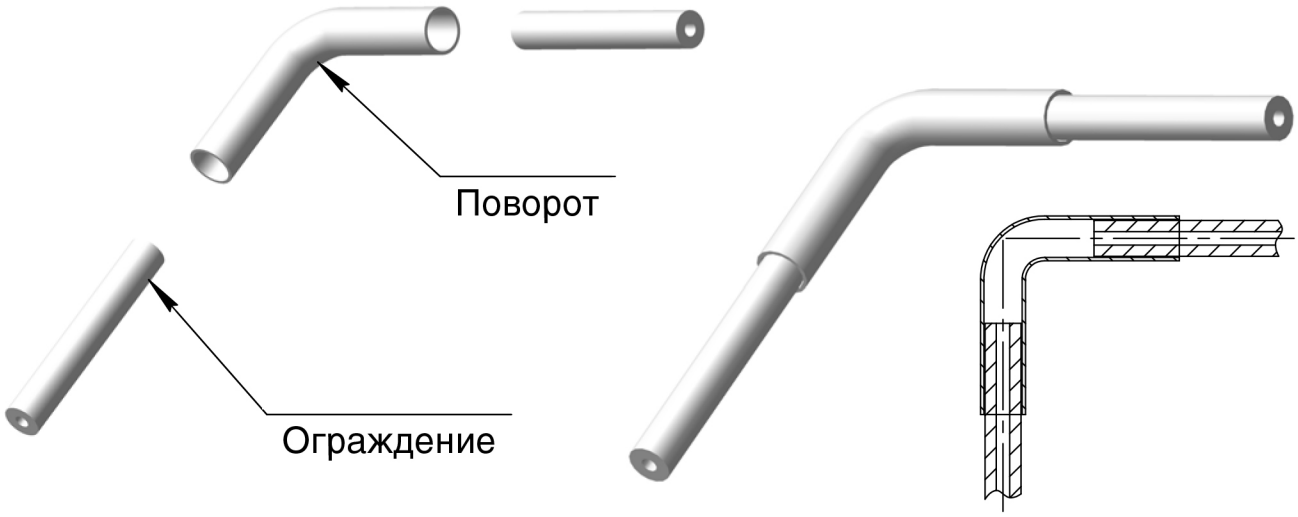

3.9.2 Поворот ограждения на 45°

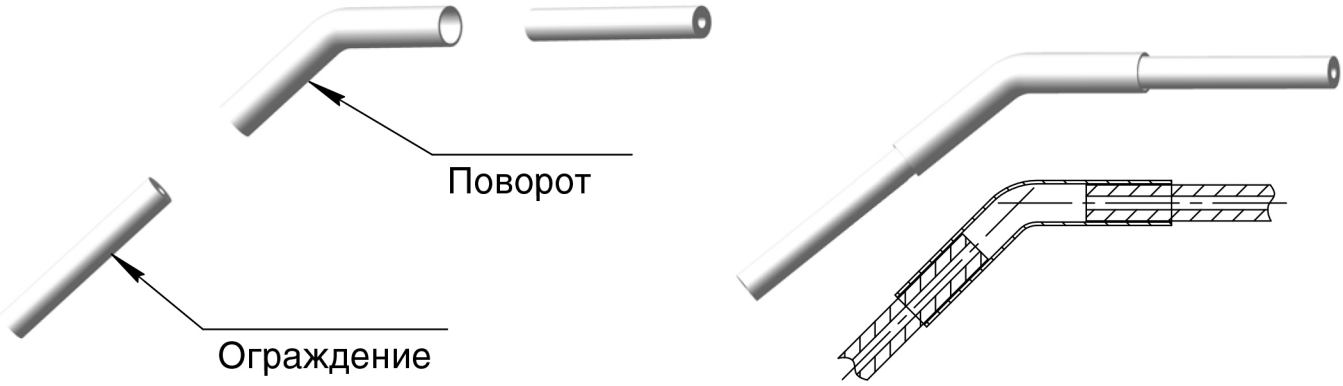

3.9.3 Поворот ограждения универсальный

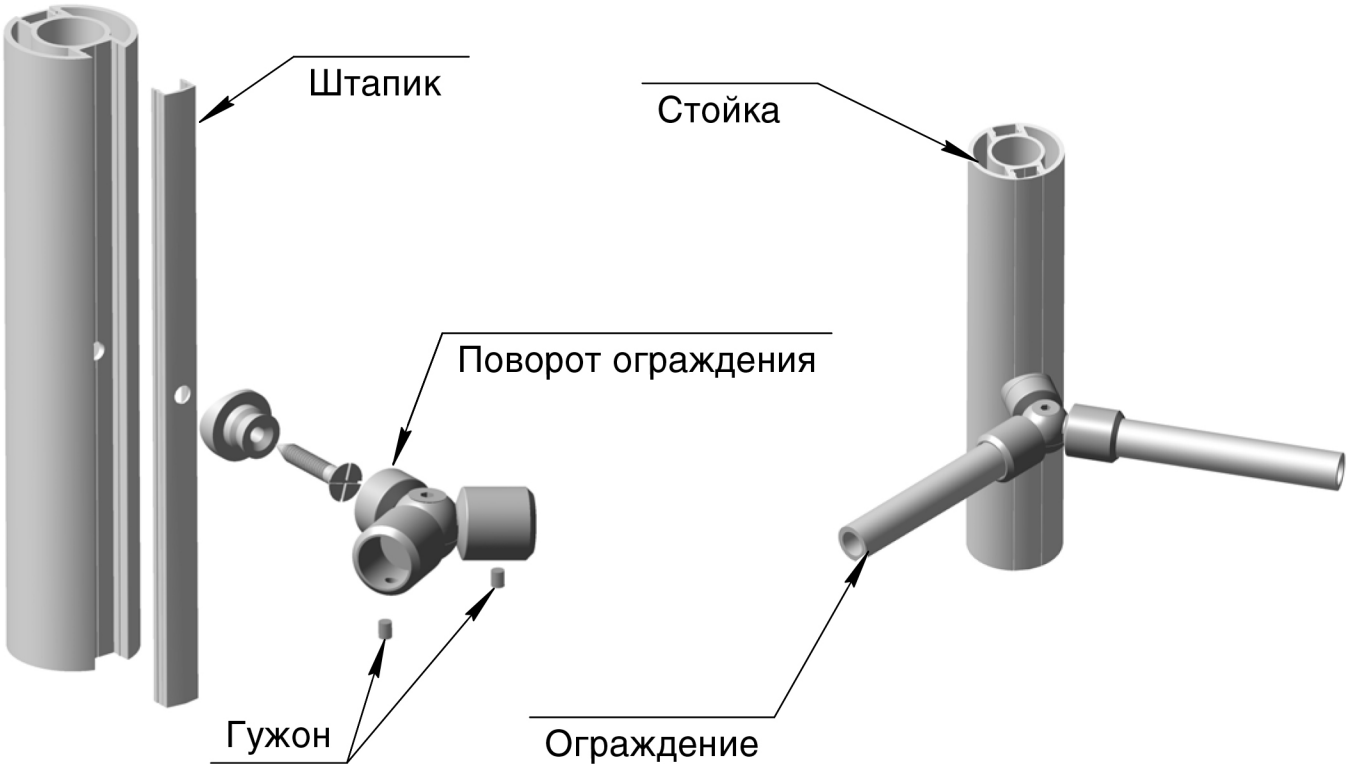
Штапик
Стойка
Поворот ограждения
Гужон
Ограждение

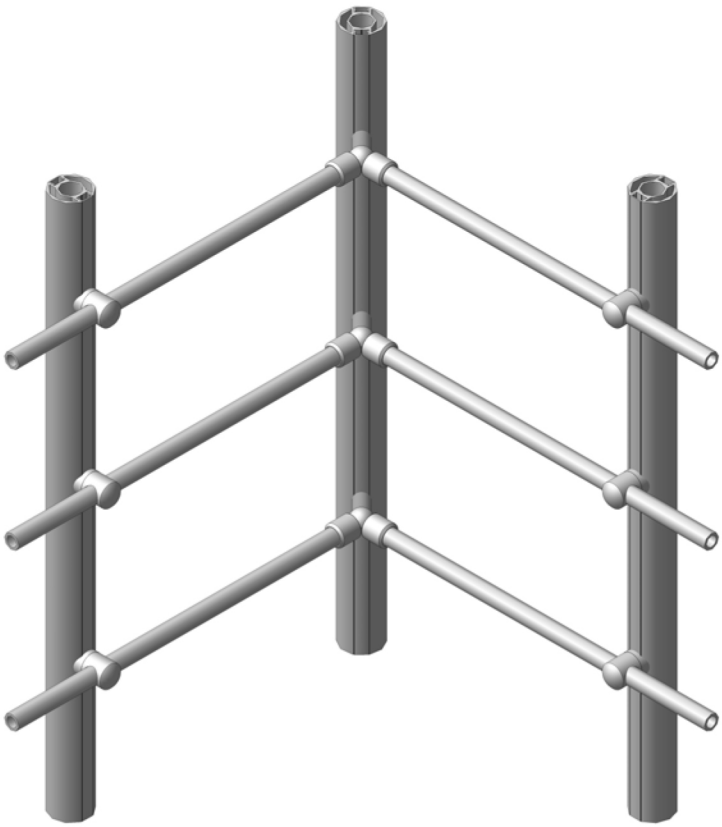

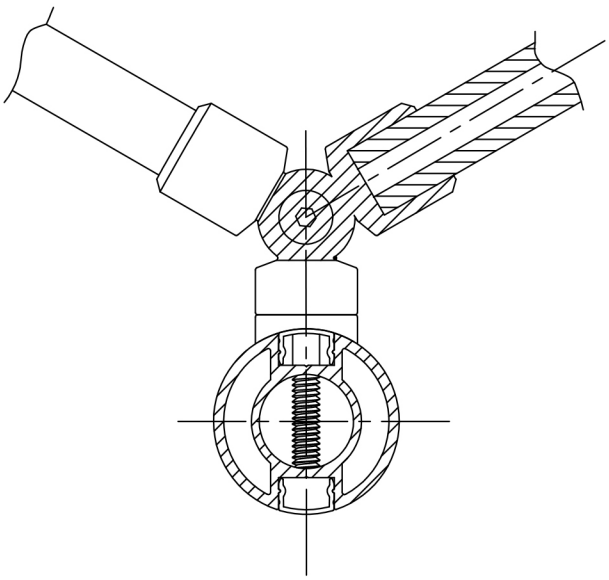

3.10.1 КРЕПЛЕНИЕ ОГРАЖДЕНИЯ К СТОЙКЕ. ВАРИАНТ 1

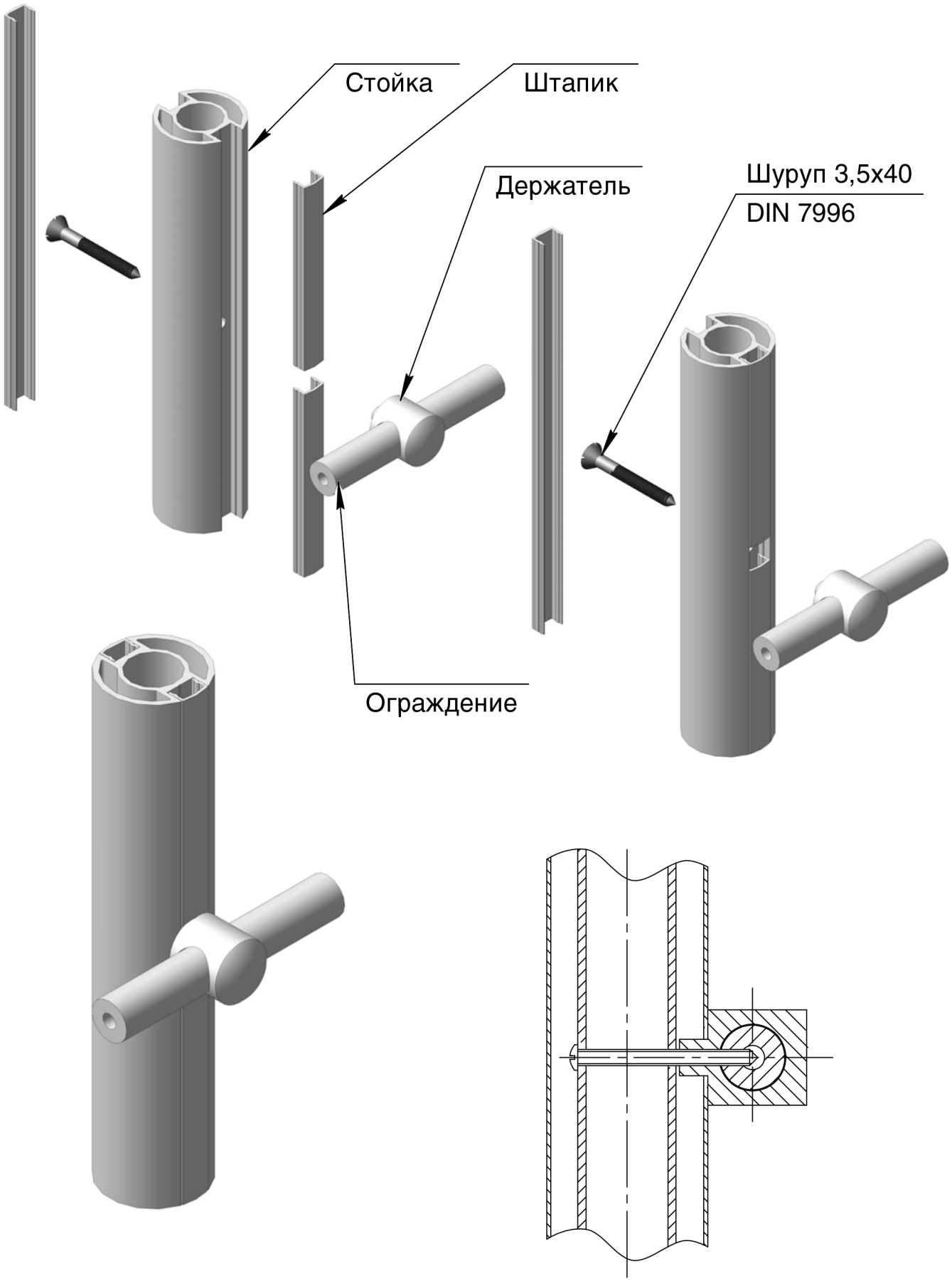

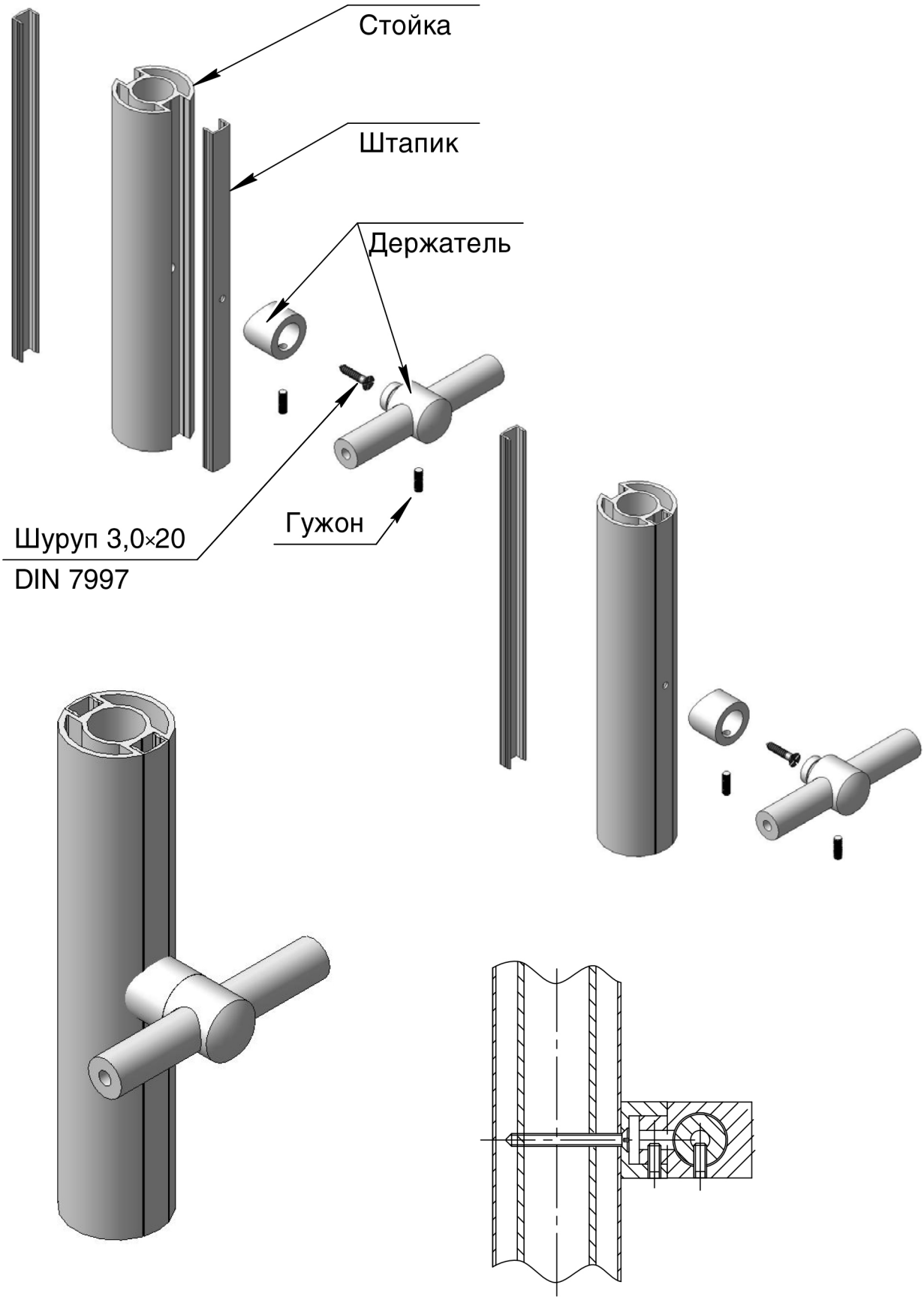
Стойка
Штапик
Держатель
Шуруп 3,0×20
DIN 7997
Гужон

3.10.3 КРЕПЛЕНИЕ ОГРАЖДЕНИЯ К СТОЙКЕ. ВАРИАНТ 3

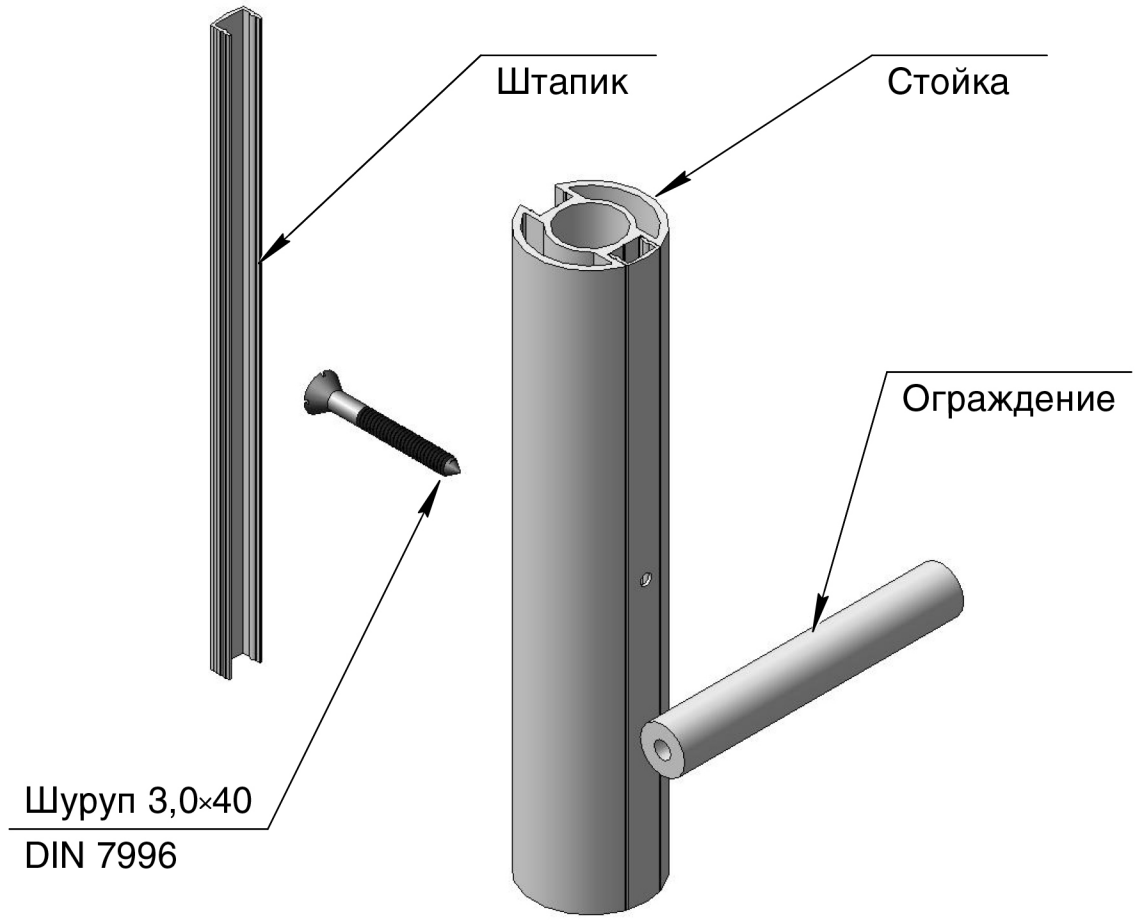

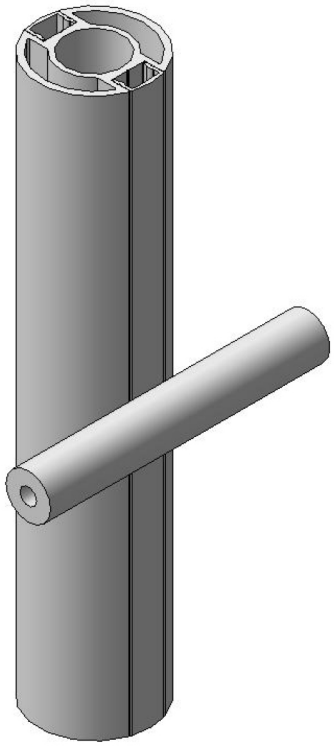

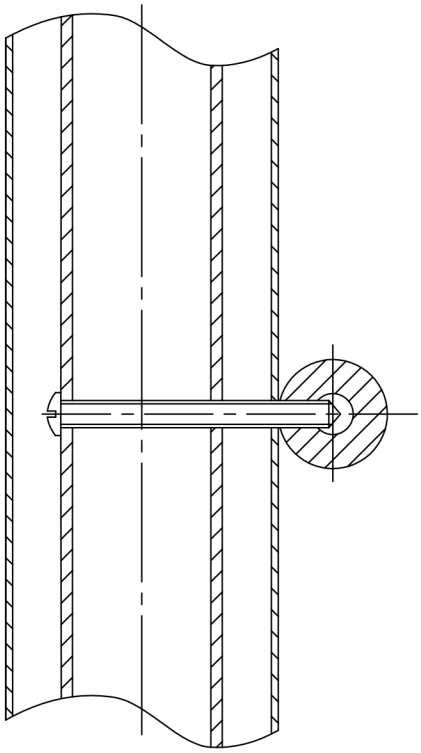

3.10.4 КРЕПЛЕНИЕ ОГРАЖДЕНИЯ К СТОЙКЕ. ВАРИАНТ 4

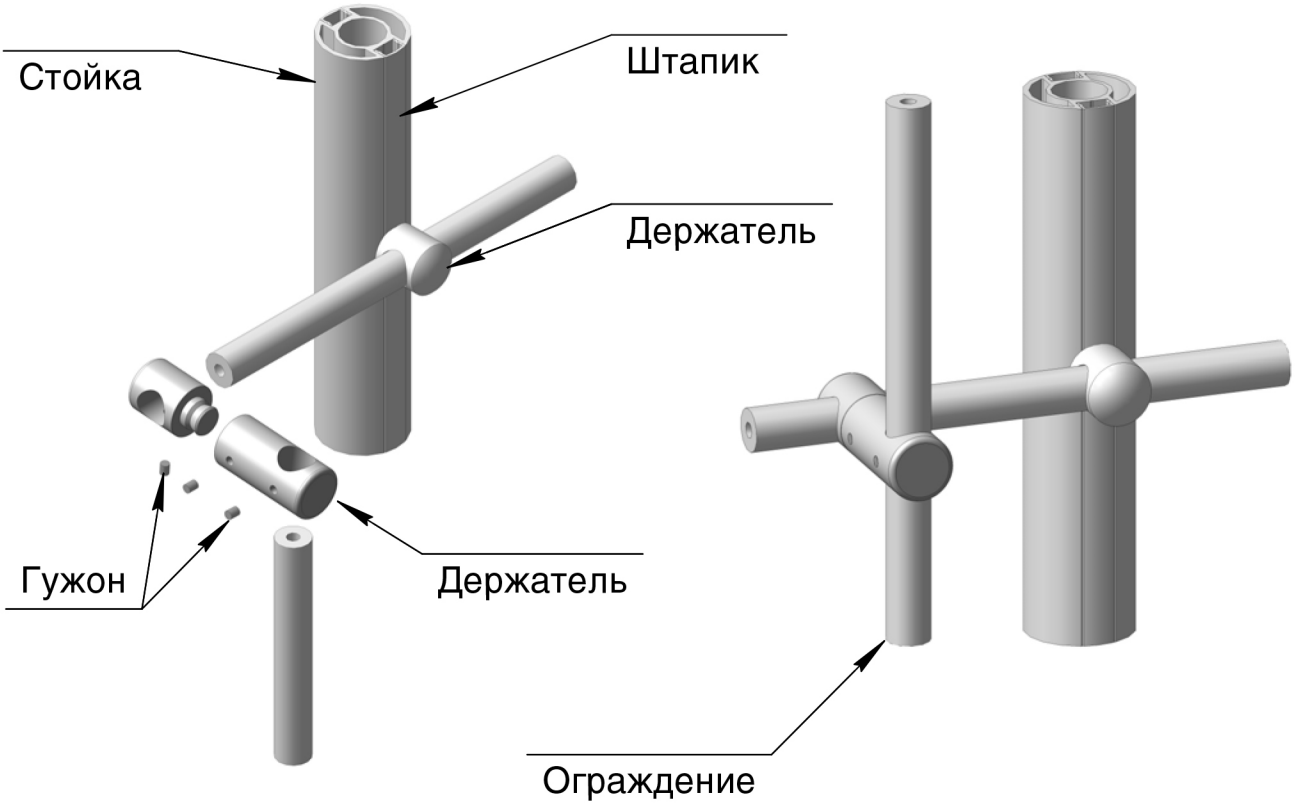

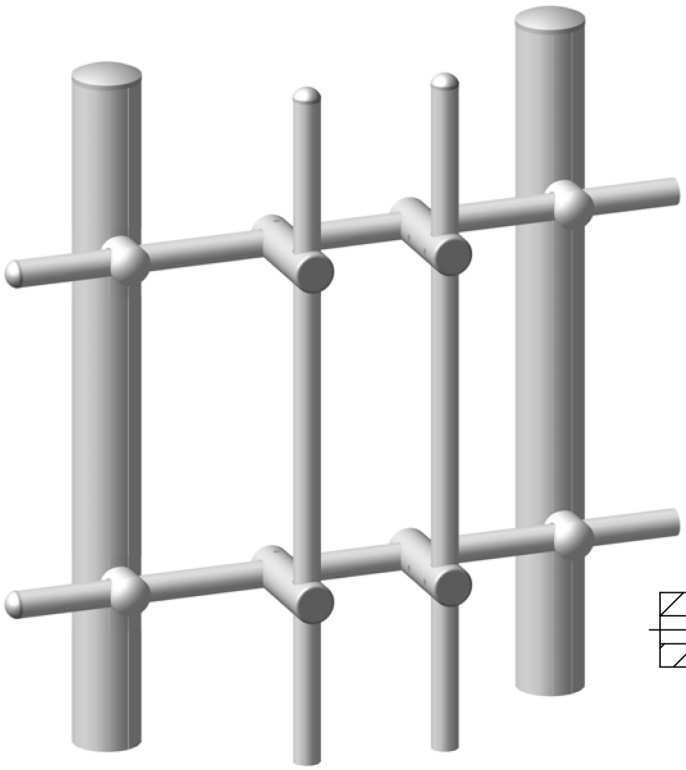

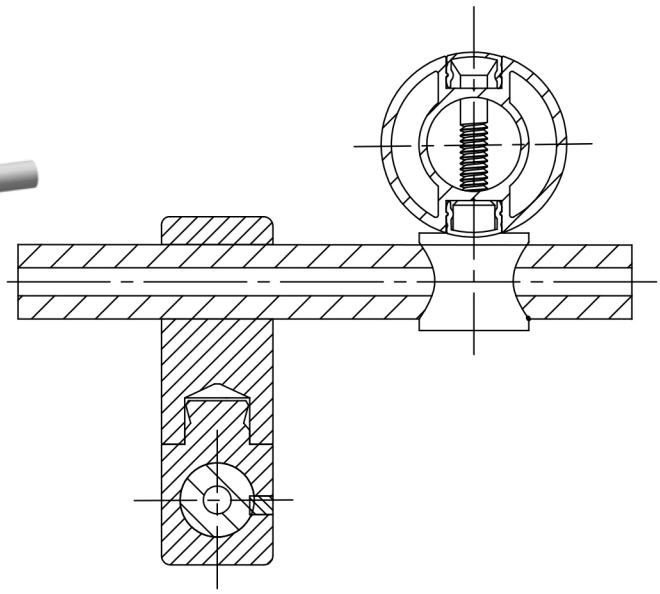

3.10.5 СОЕДИНИТЕЛЬ ОГРАЖДЕНИЯ ЦЕНТРАЛЬНЫЙ

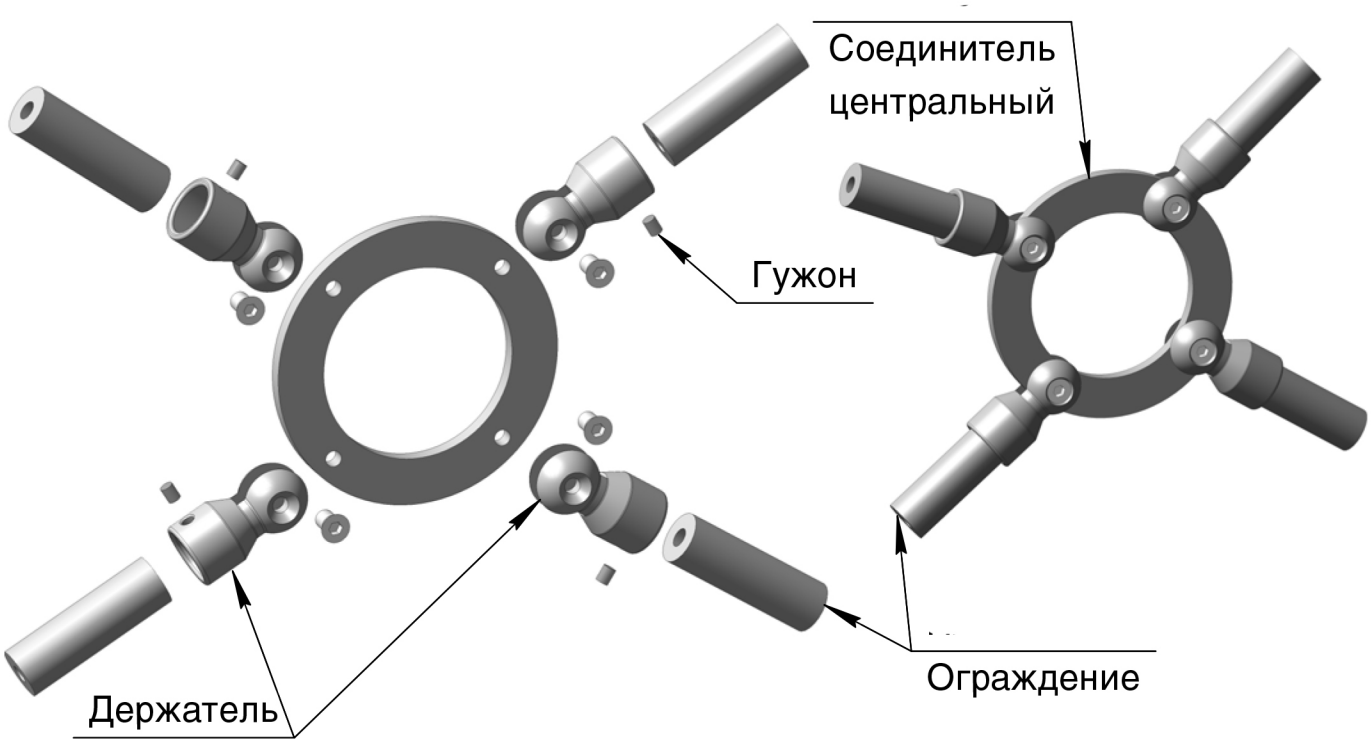

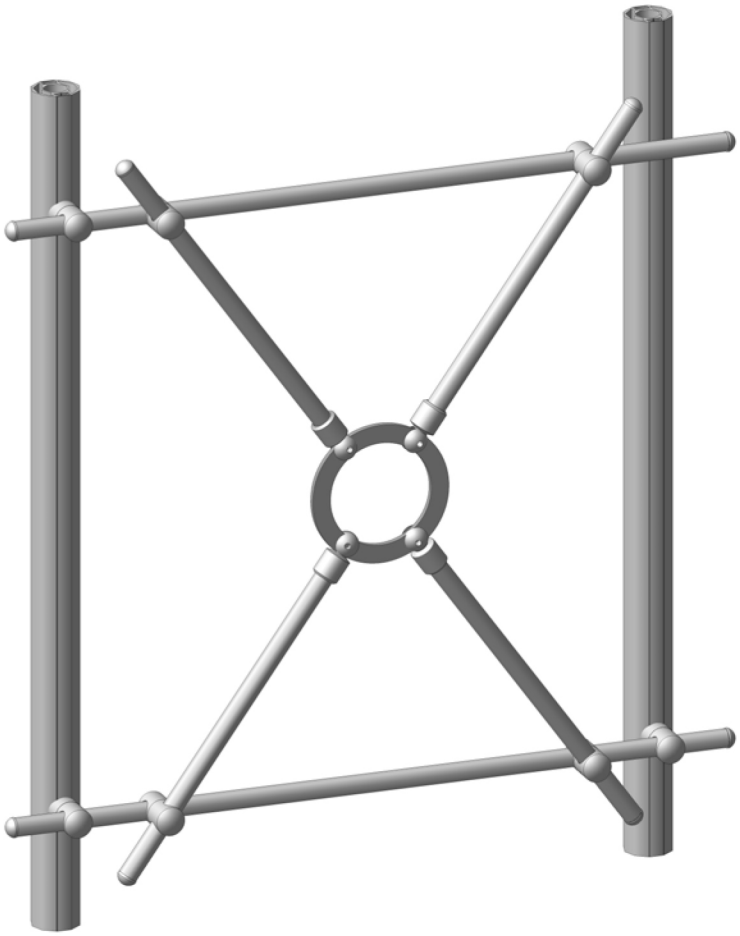

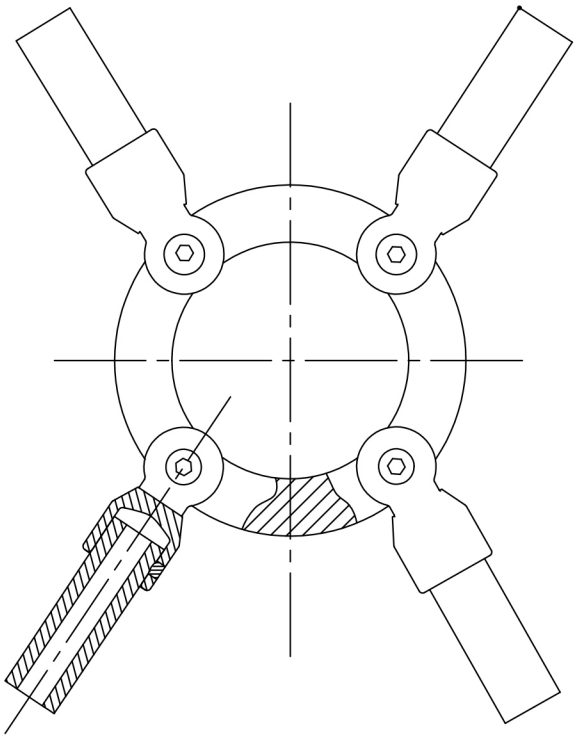

3.11.1 БОКОВОЕ КРЕПЛЕНИЕ СТОЙКИ. ВАРИАНТ 1

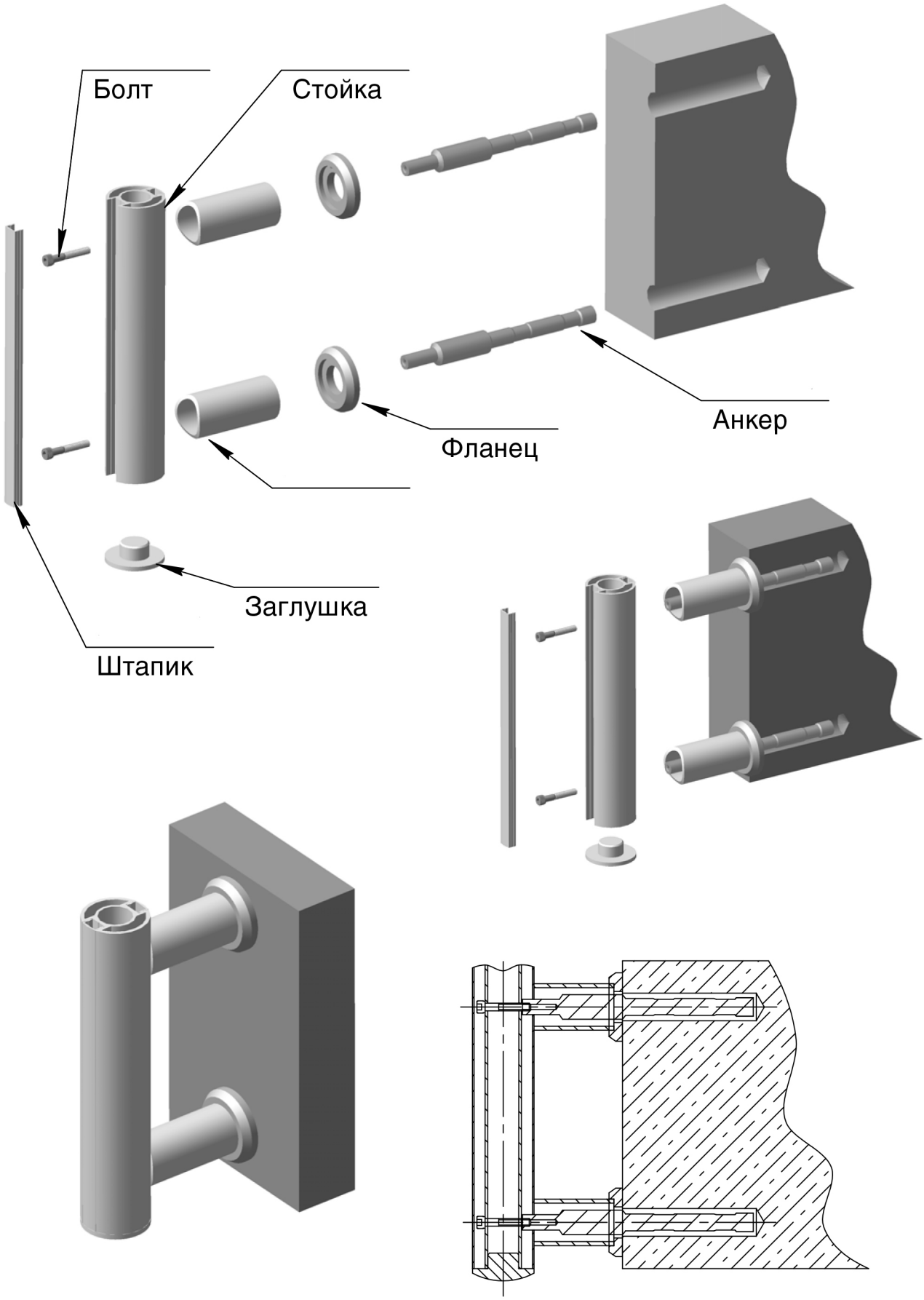

3.11.2 БОКОВОЕ КРЕПЛЕНИЕ СТОЙКИ. ВАРИАНТ 2

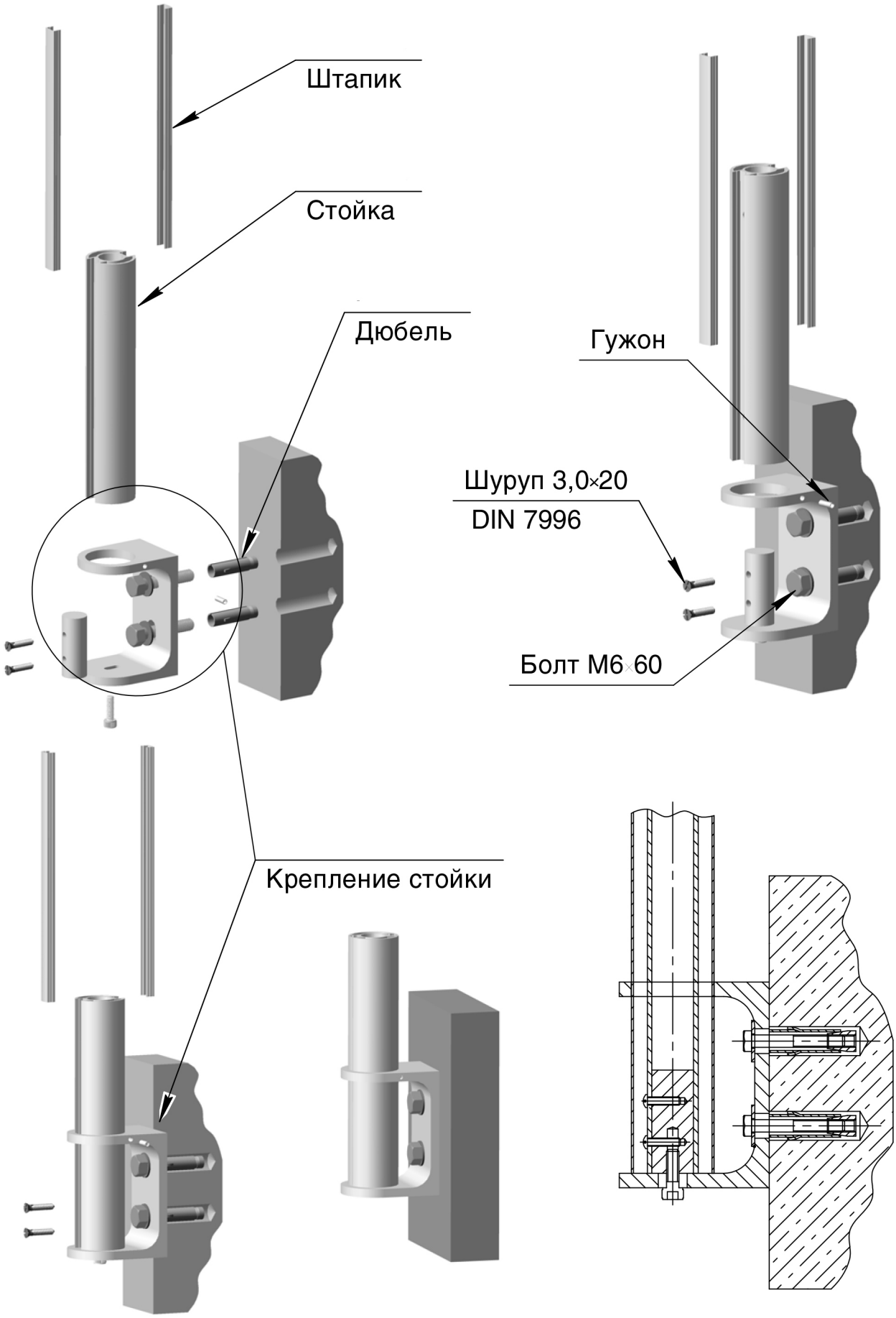

3.12.1 КРЕПЛЕНИЕ ПОРУЧНЯ К СТЕНЕ/ПОЛУ. ВАРИАНТ 1

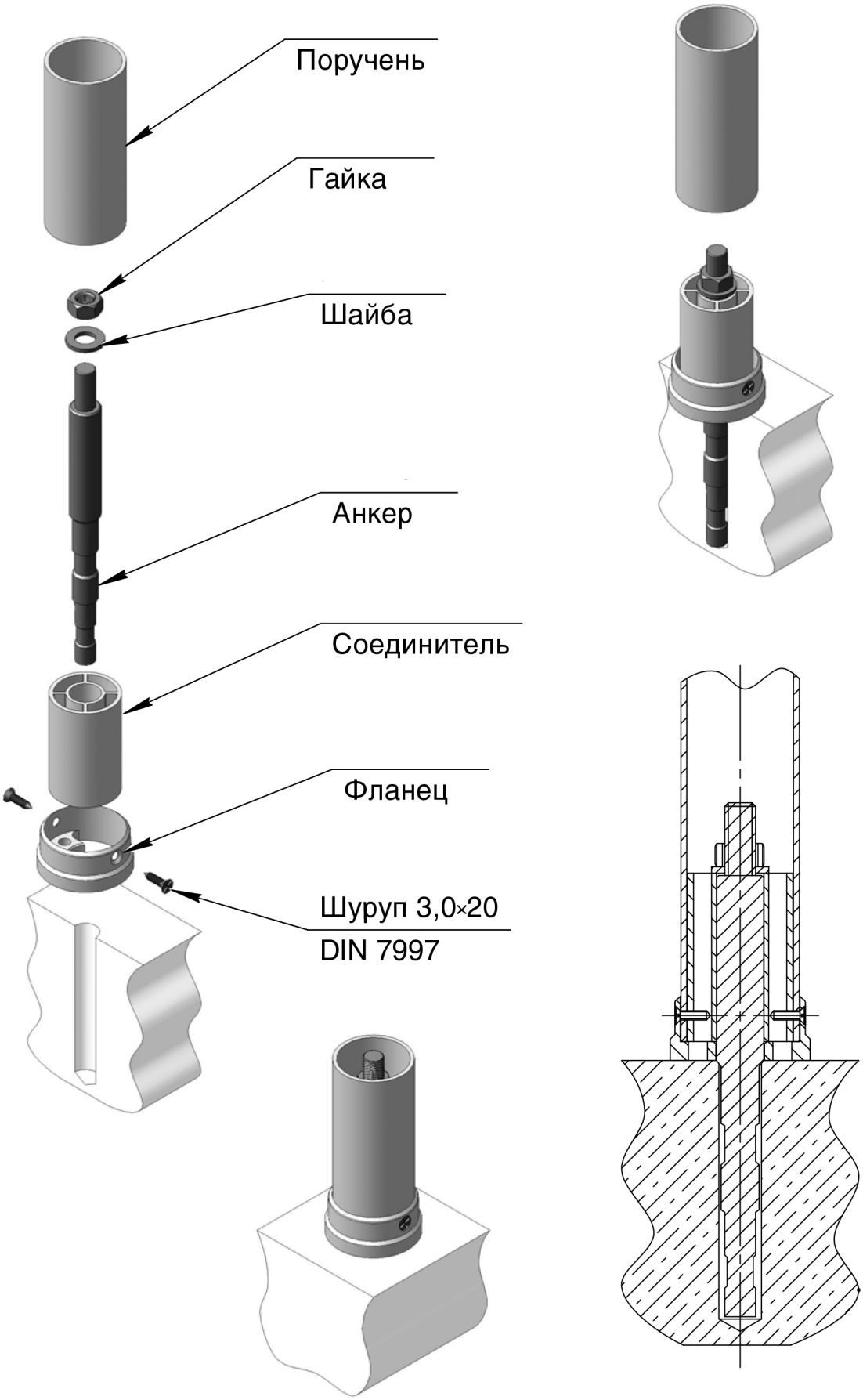

3.12.2 КРЕПЛЕНИЕ ПОРУЧНЯ К СТЕНЕ/ПОЛУ. ВАРИАНТ 2

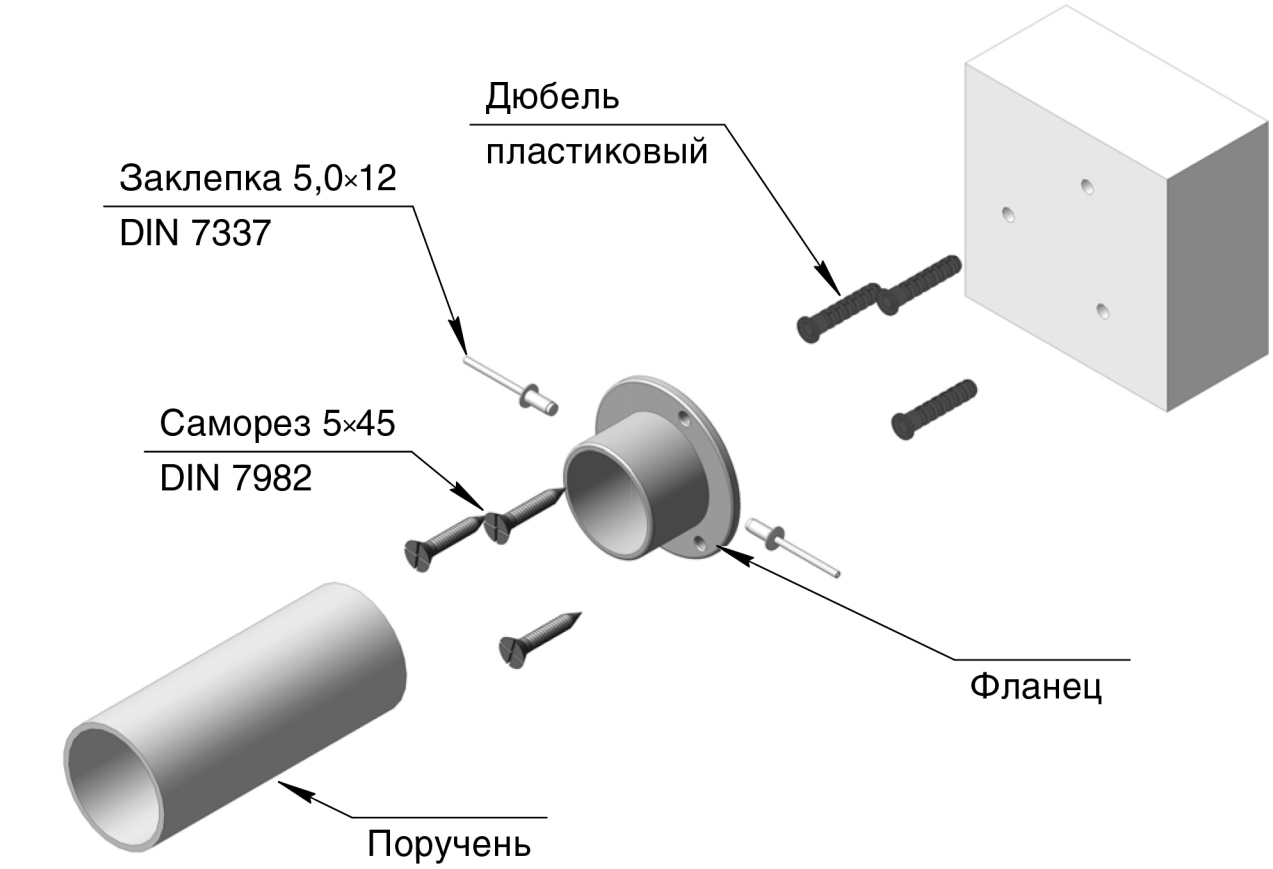

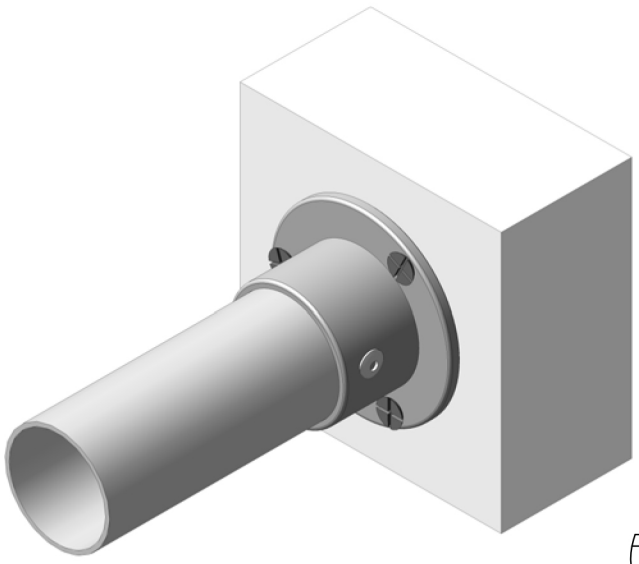

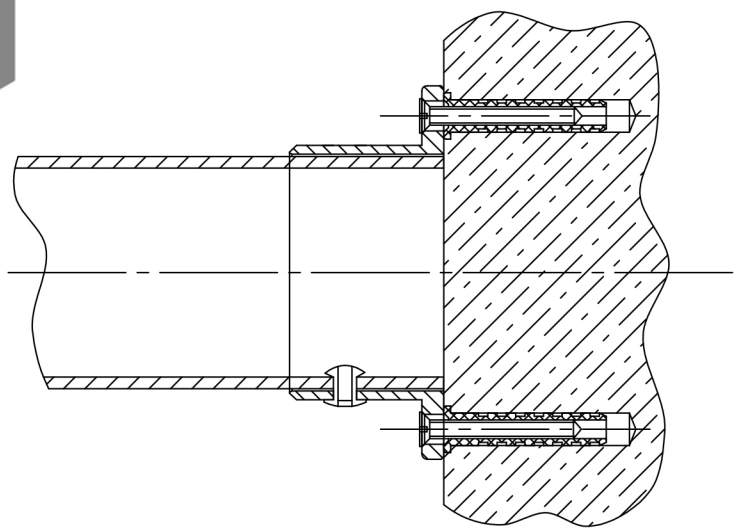

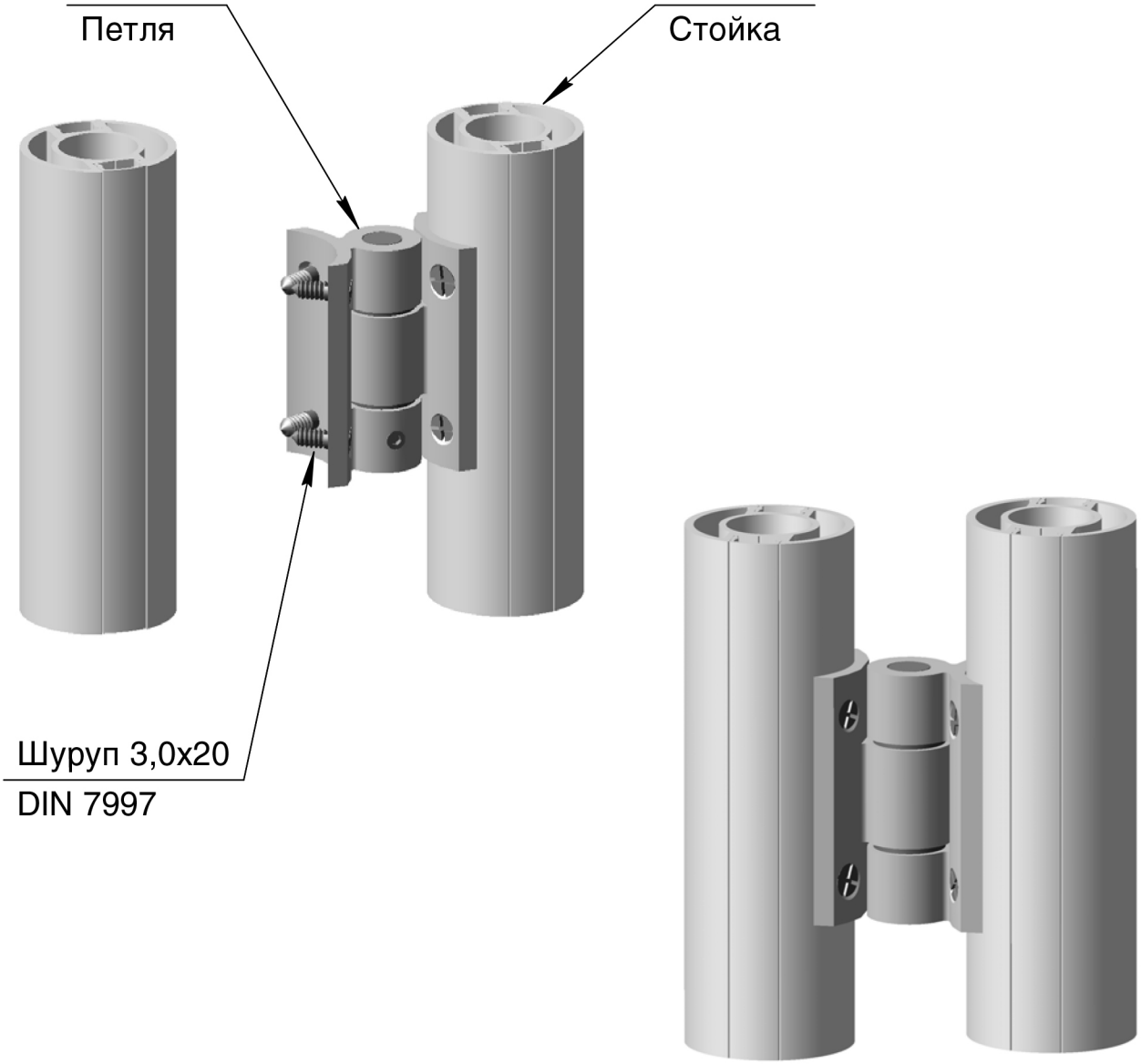
Петля
Стойка
Шуруп 3,0x20
DIN 7997

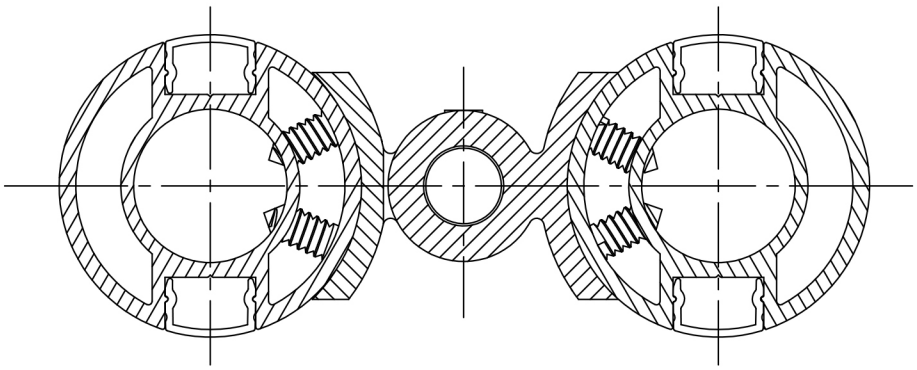

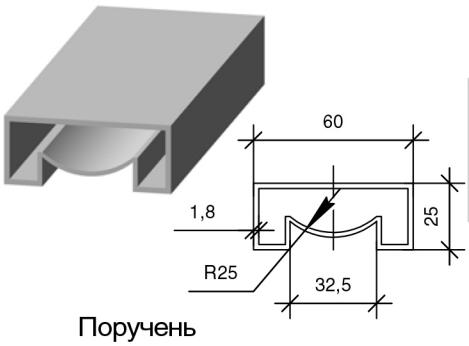

Поручень
Теоретическая масса:
Мтеор = 0,968 кг/п.м
Длина L = 6м

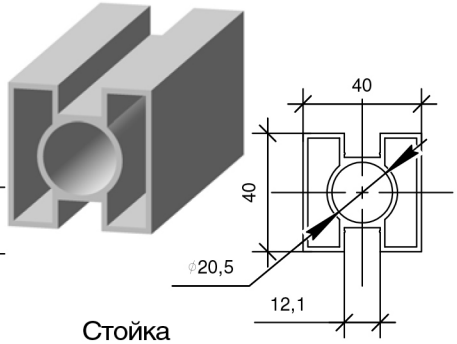

Стойка
Теоретическая масса:
Мтеор = 1,073 кг/п.м
Длина L = 6м

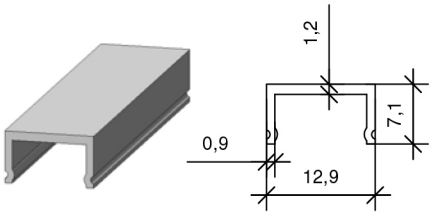

Штапик стойки
Теоретическая масса:
Мтеор = 0,068 кг/п.м
Длина L = 6м

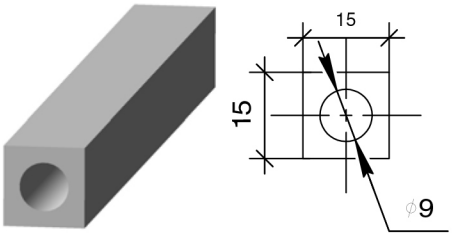

Ограждение
Теоретическая масса:
Мтеор = 0,436 кг/п.м
Длина L = 6м

4.2 КОМПЛЕКТУЮЩИЕ

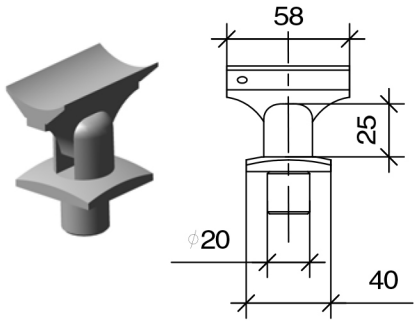

Шарнир

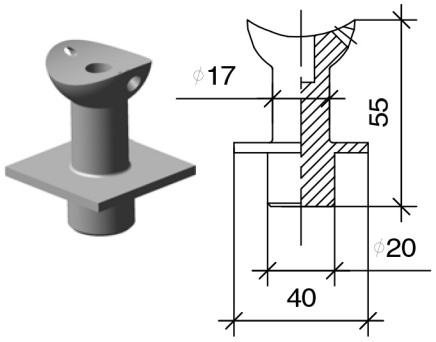

Соеденитель стоек

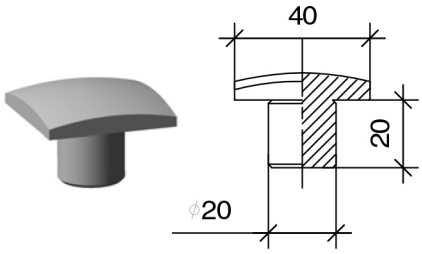

Заглушка стойки
Страница сборки - 52

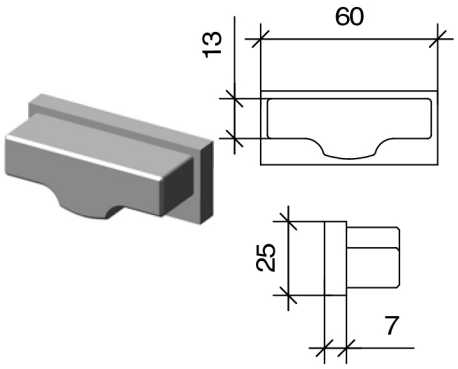

Заглушка поручня

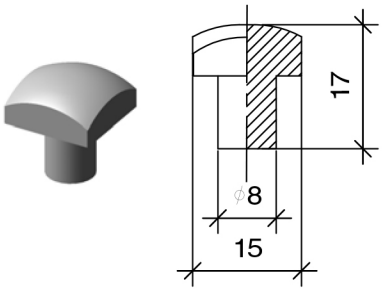

Заглушка ограждения

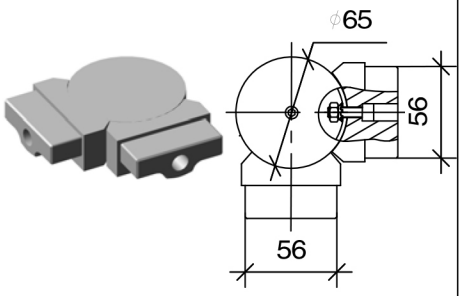

Поворот поручня по горизонтали
Страница сборки - 52

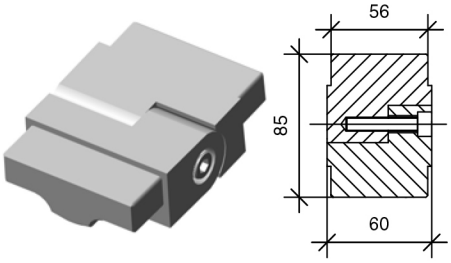

Поворот поручня по вертикали
Страница сборки - 49

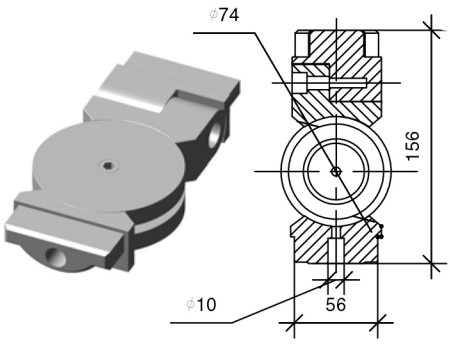

Поворот поручня универсальный

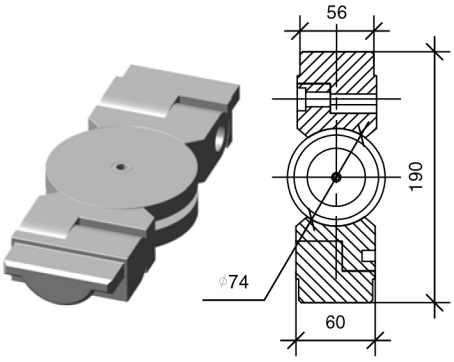

Поворот поручня универсальный двухшарнирный
Страница сборки - 51

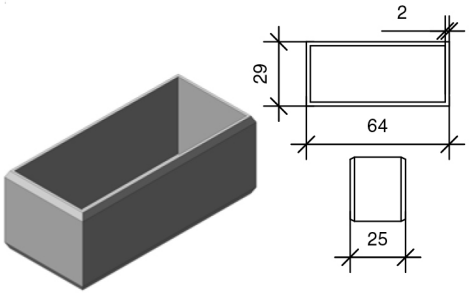

Декоративное кольцо

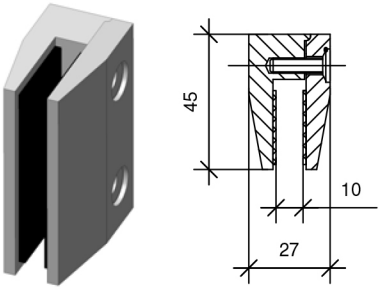

Стеклодержатель регулируемый
Страница сборки - 52

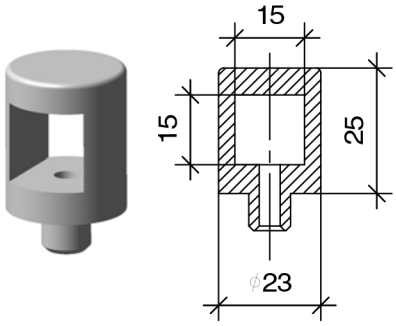

Держатель ограждения

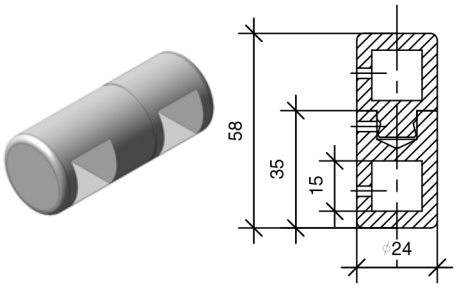

Держатель ограждения двойной

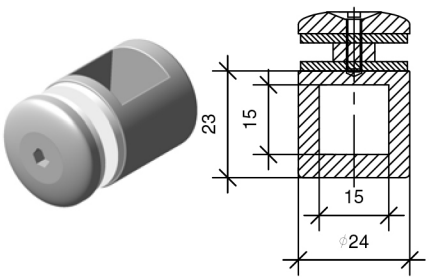

Держатель ограждения под стекло

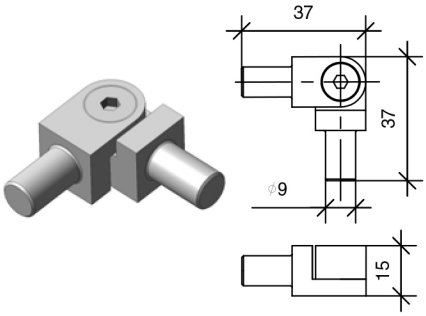

Поворот ограждения по горизонтали

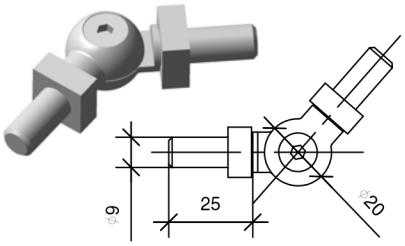

Поворот ограждения по вертикали

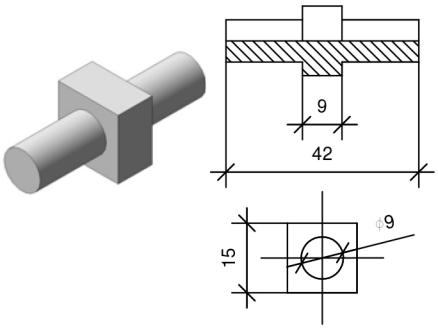

Соединитель ограждения 15Х15

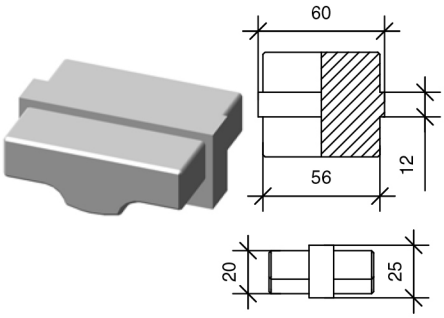

Соединительный элемент

4.2 КОМПЛЕКТУЮЩИЕ

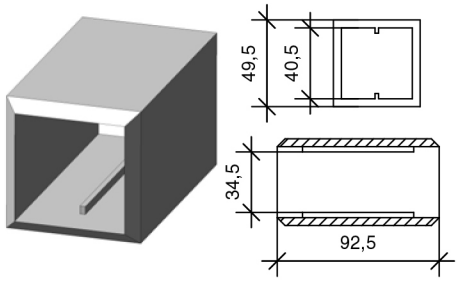

Фланец для стойки высокий

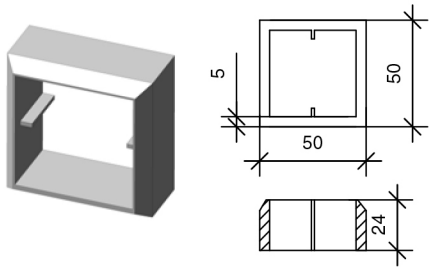

Фланец для стойки 40х40

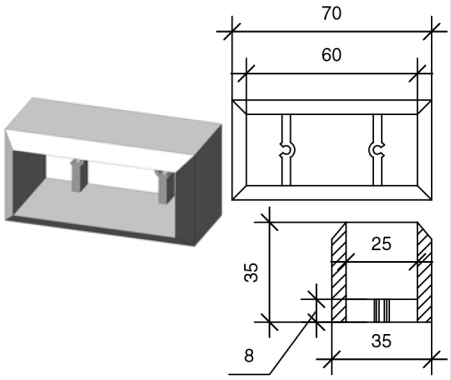

Фланец к поручню 70х35

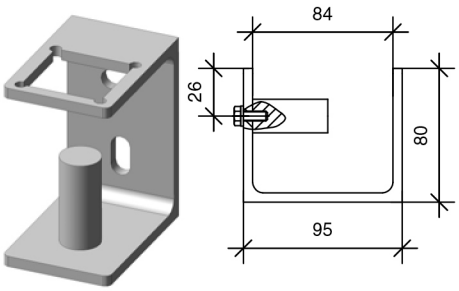

Элемент бокового крепления стойки

5.1 КРЕПЛЕНИЕ ПОВОРОТА ПОРУЧНЯ ПО ВЕРТИКАЛИ

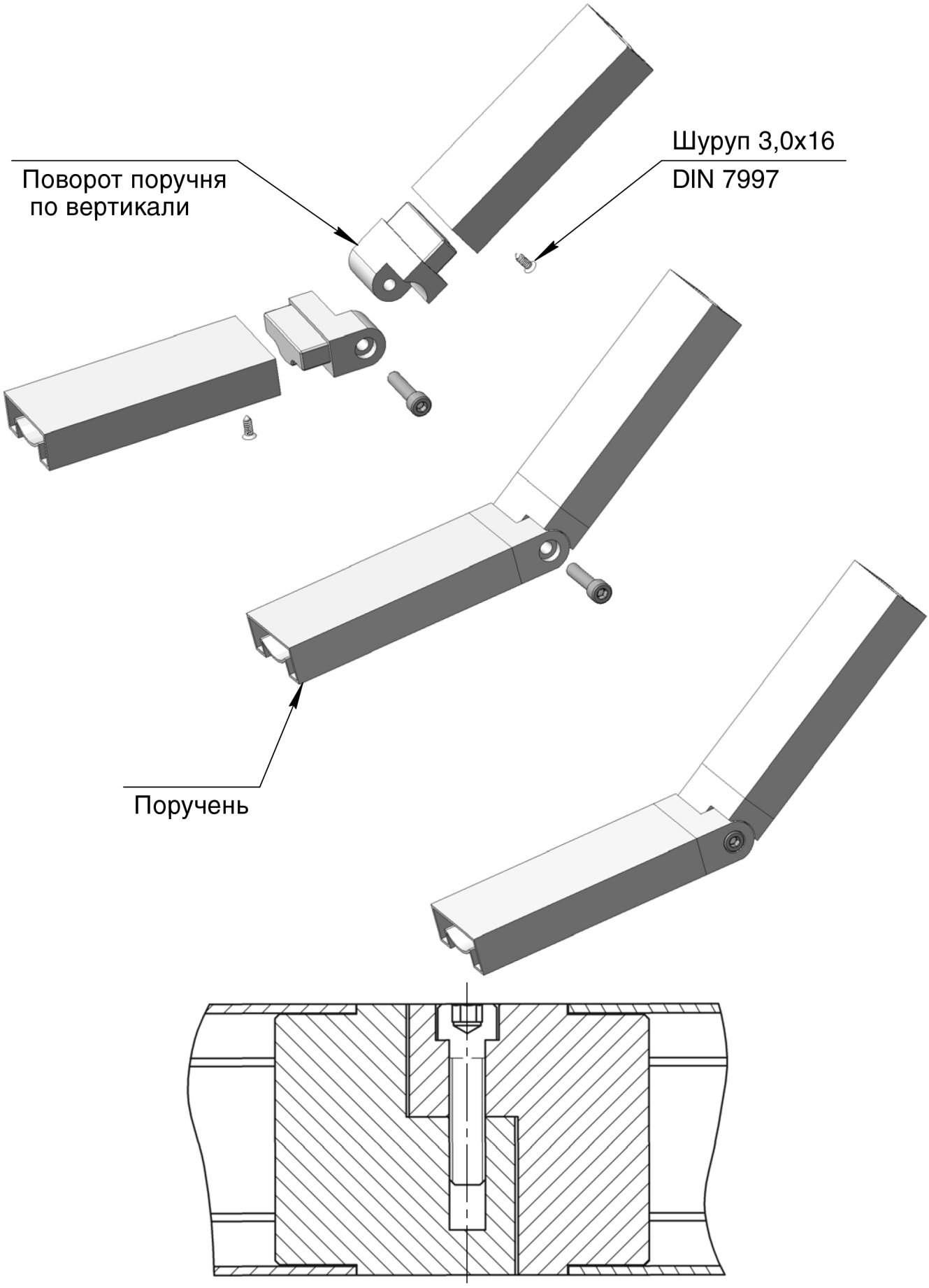

5.2 КРЕПЛЕНИЕ ПОВОРОТА ПОРУЧНЯ ПО ГОРИЗОНТАЛИ

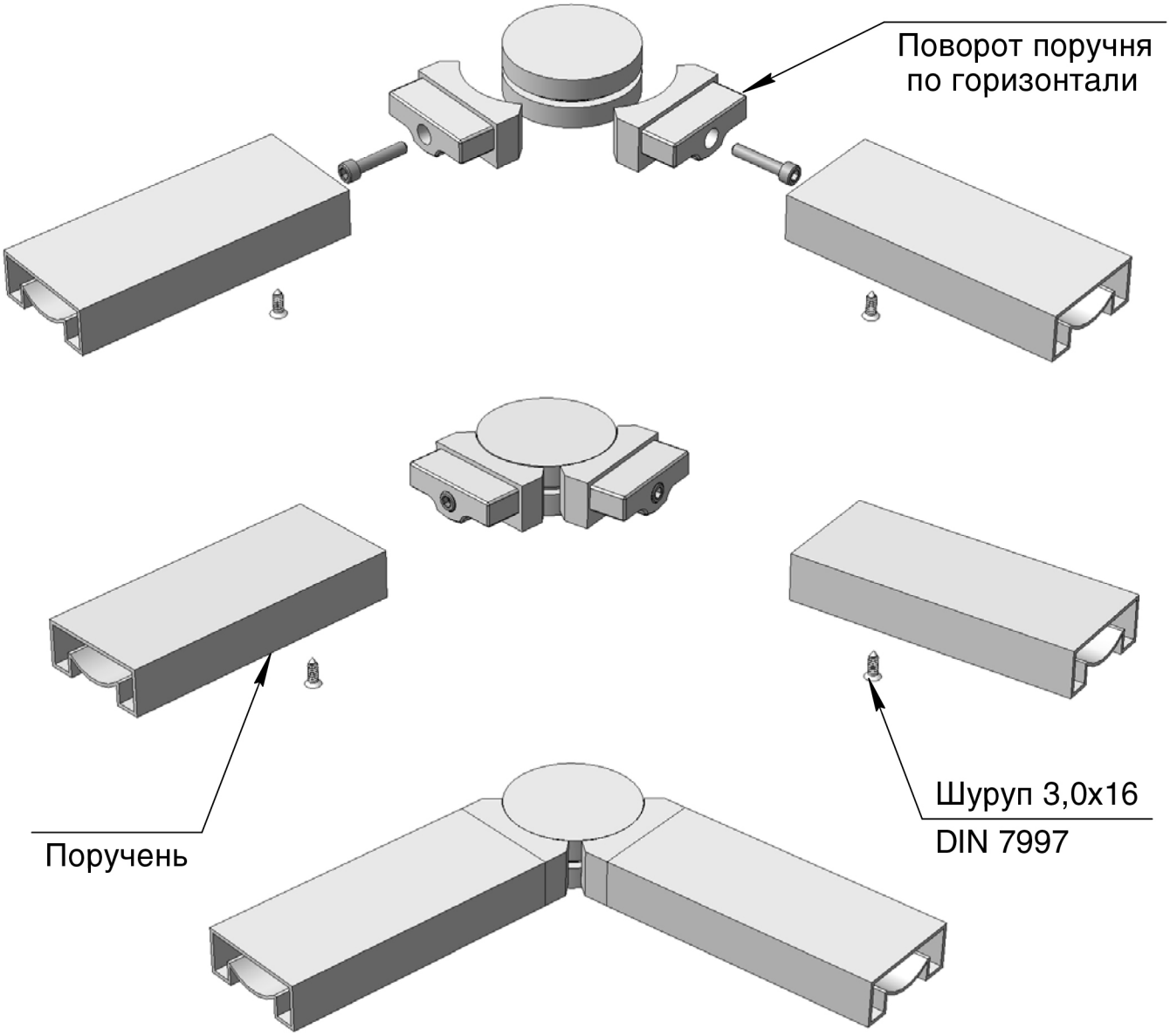

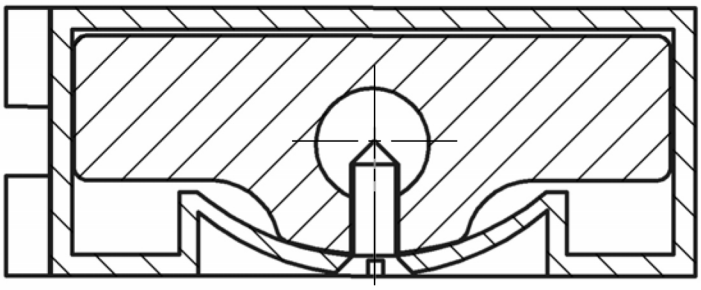

5.3 КРЕПЛЕНИЕ ПОВОРОТА ПОРУЧНЯ УНИВЕРСАЛЬНОГ

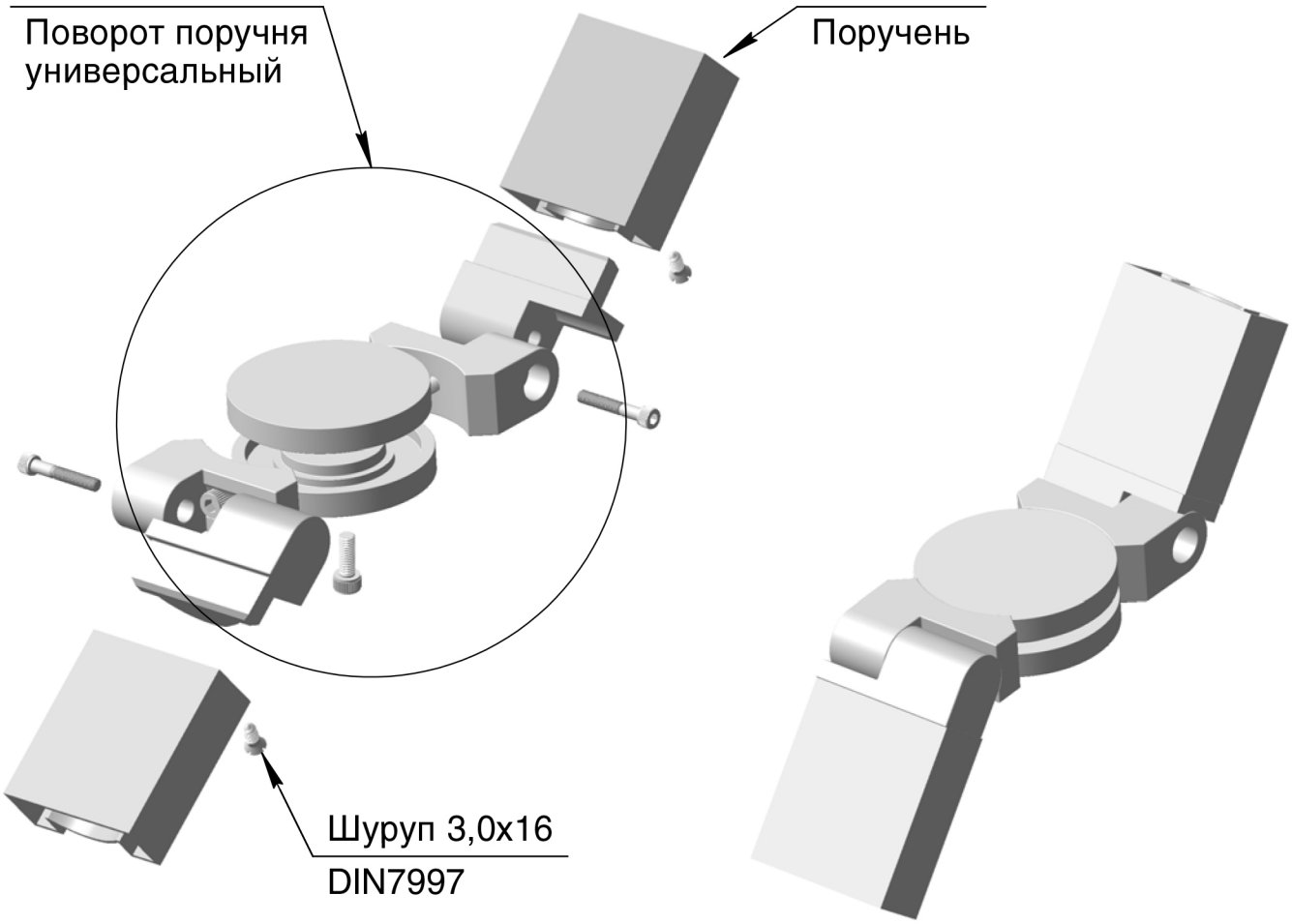

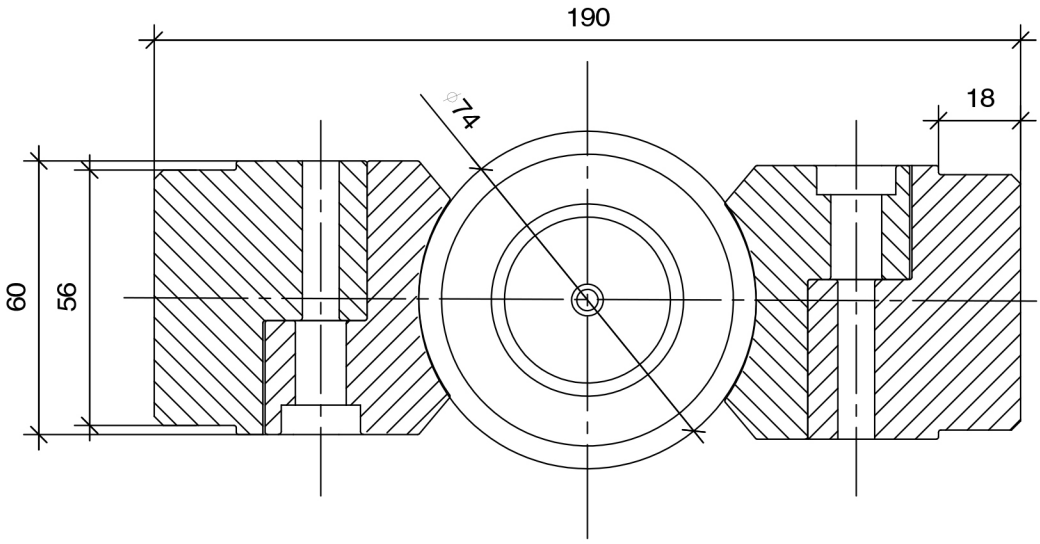

5.4 КРЕПЛЕНИЕ СТЕКЛА К СТОЙКЕ

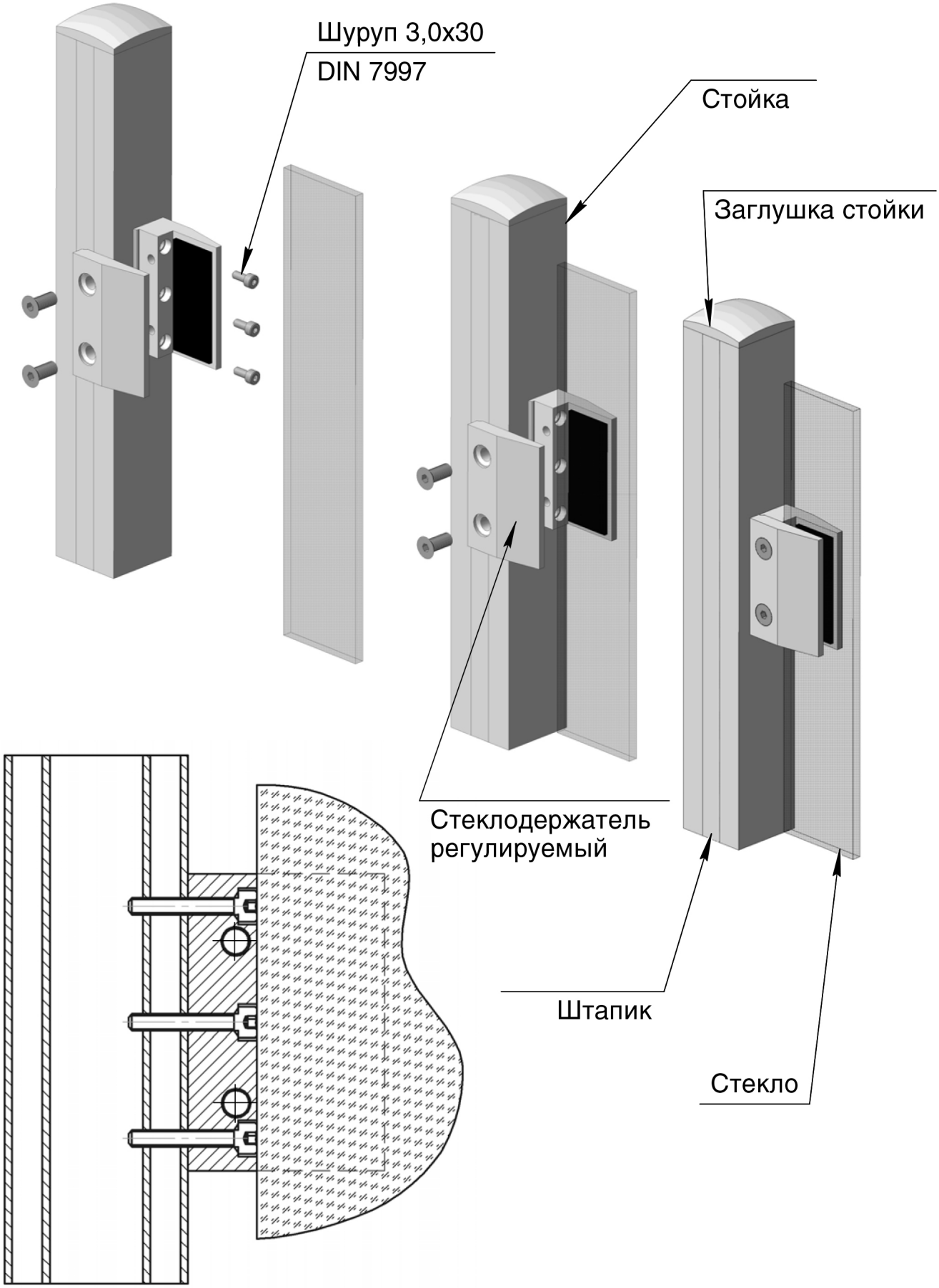

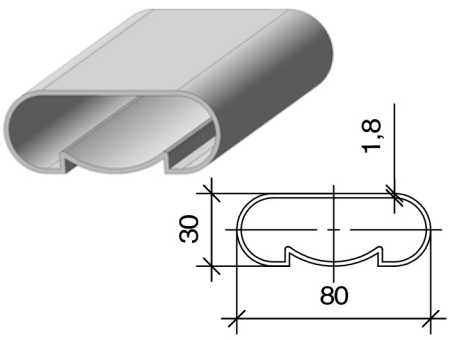

Поручень
Теоретическая масса:
Мтеор = 1,061 кг/п.м
Длина L = 6м

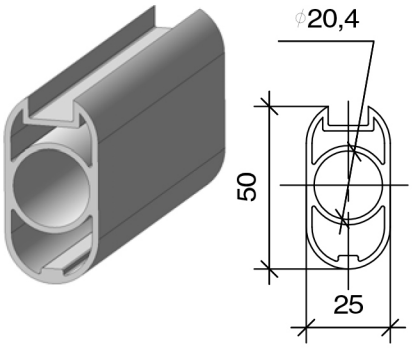

Стойка
Теоретическая масса:
Мтеор = 0,921 кг/п.м
Длина L = 6м

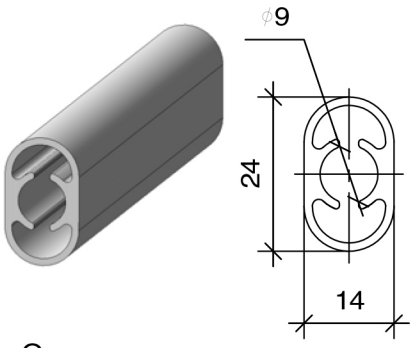

Ограждение
Теоретическая масса:
Мтеор = 0,330 кг/п.м
Длина L = 6м

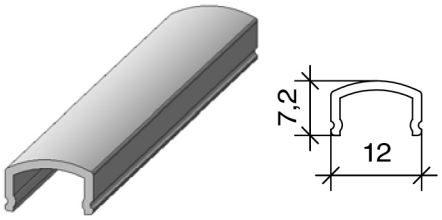

Штапик
Теоретическая масса:
Мтеор = 0,069 кг/п.м
Длина L = 6м

6.2 КОМПЛЕКТУЮШИЕ

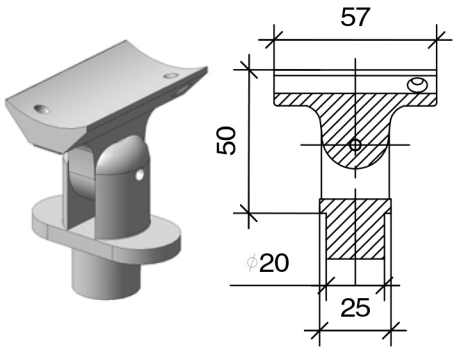

Комплект шарнирный

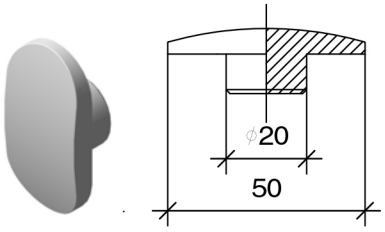

Заглушка стойки

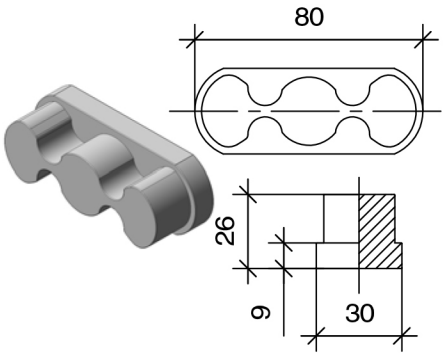

Заглушка поручня

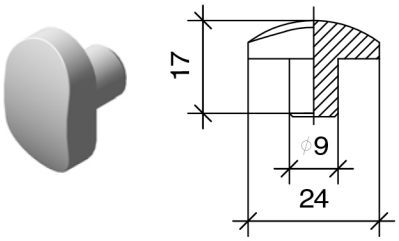

Заглушка ограждения

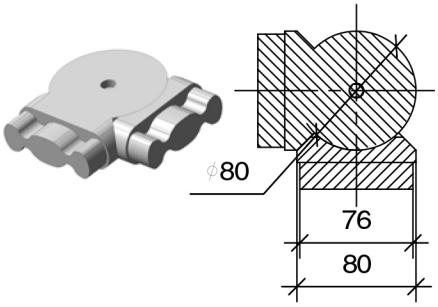

Поворот поручня по горизонтали

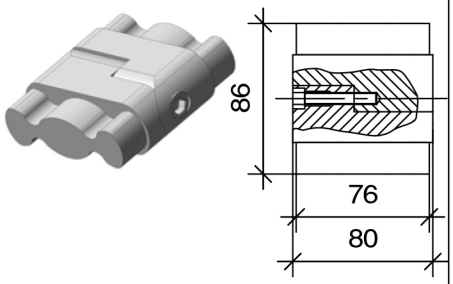

Поворот поручня по вертикали

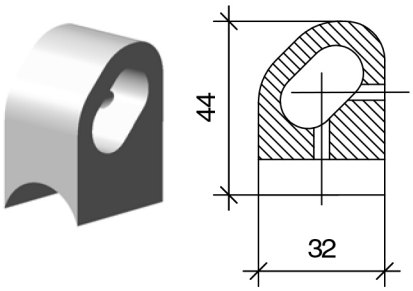

Держатель ограждения
Страница сборки - 56

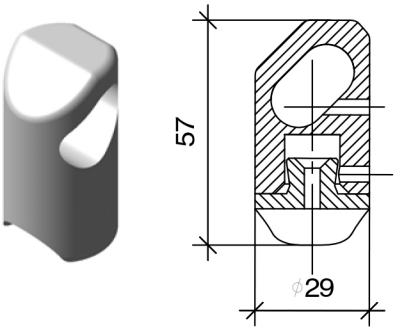

Держатель ограждения
универсальный
Страница сборки - 57

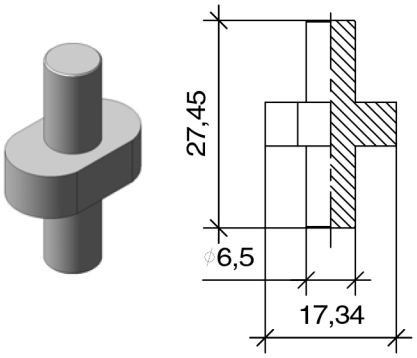

Внутренний соединитель
ограждения

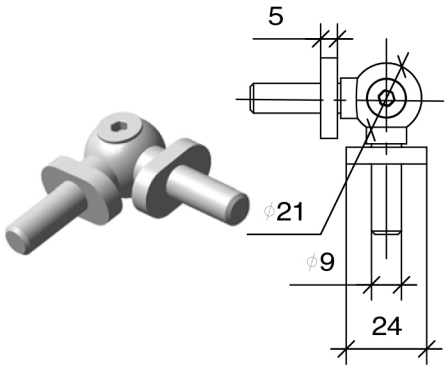

Поворот Регулируемый

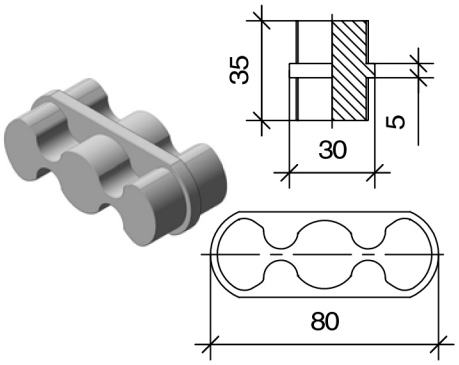

Внутренний соединитель поручня

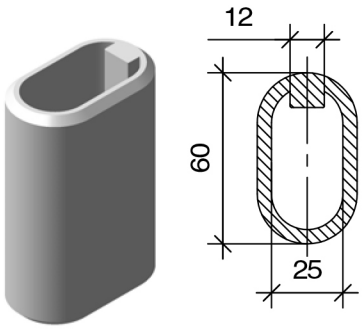

Длинный фланец 90 мм

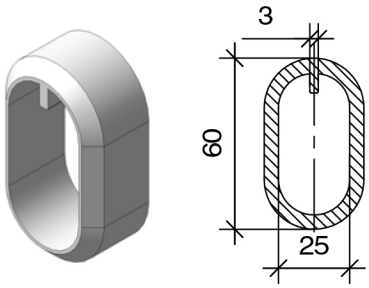

Фланец

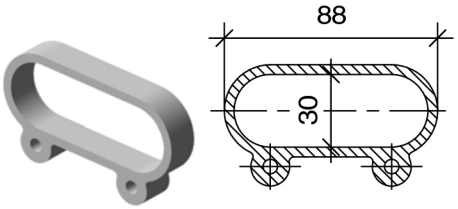

Стеновой фланец
Страница сборки - 58

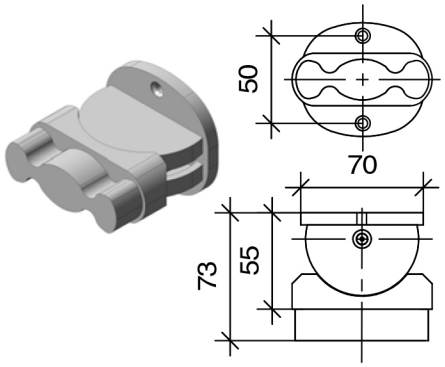

Фланец регулируемый

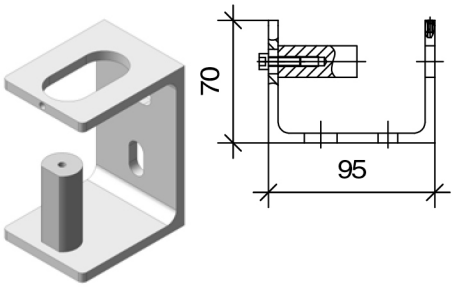

Держатель поручня боковой

* - система поставляется под заказ

7.1 КРЕПЛЕНИЕ ОГРАЖДЕНИЯ К СТОЙКЕ. ВАРИАНТ 1

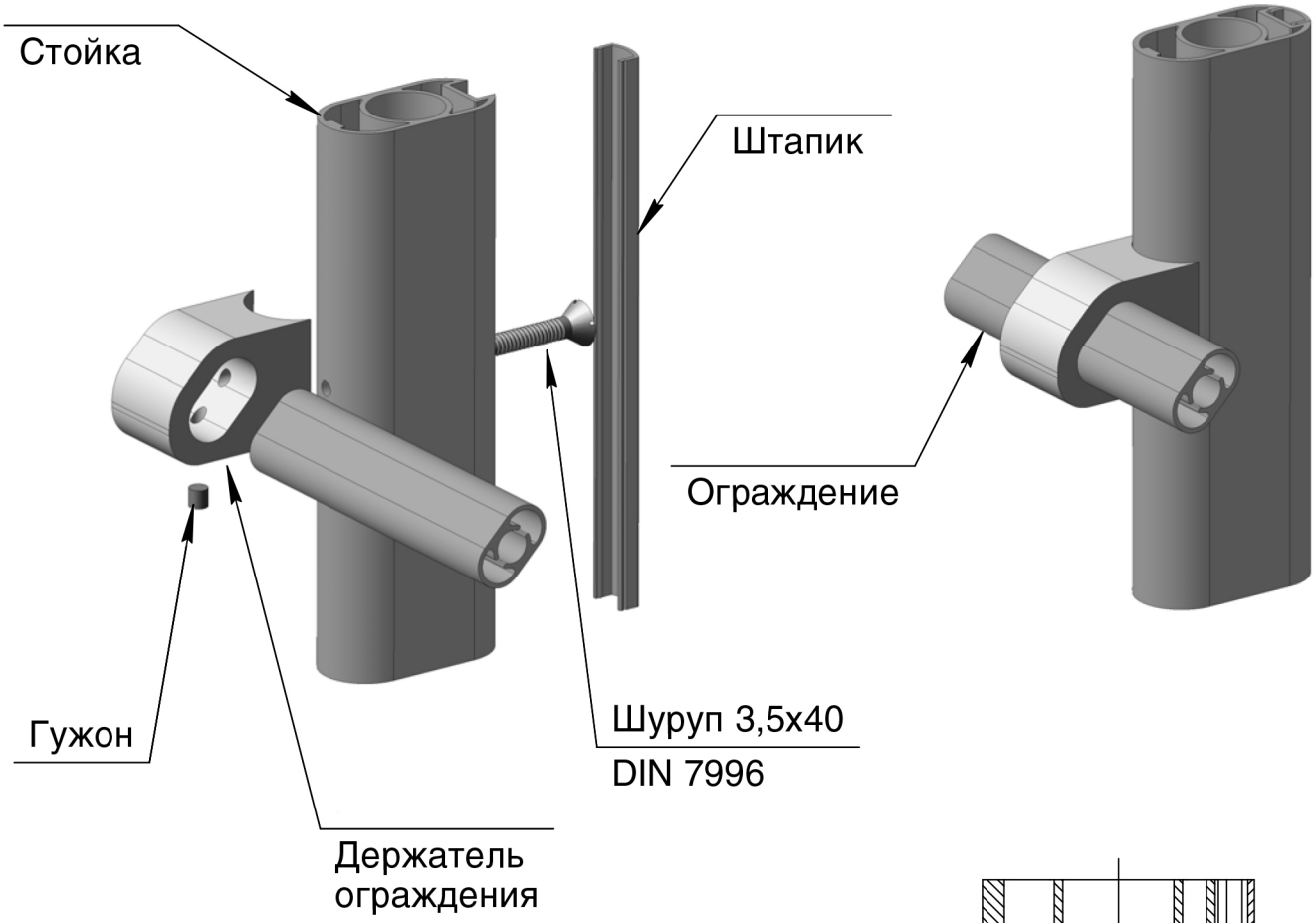

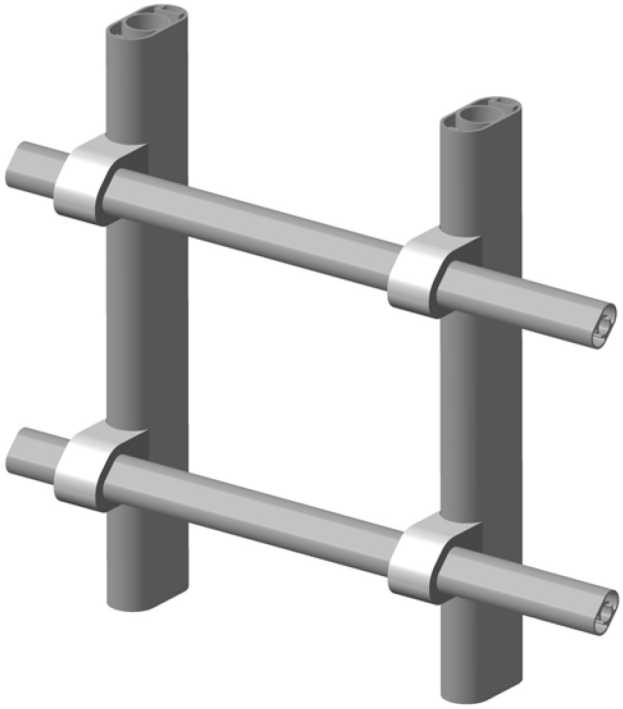

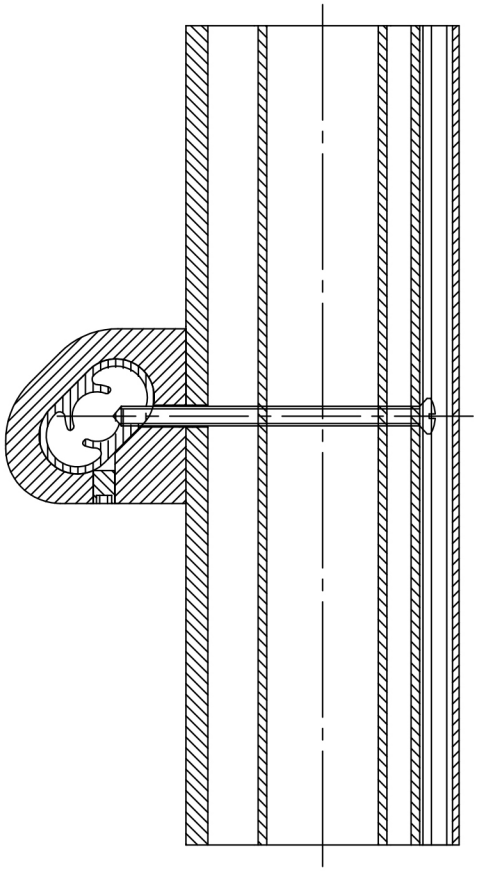

7.2 КРЕПЛЕНИЕ ОГРАЖДЕНИЯ К СТОЙКЕ. ВАРИАНТ 2

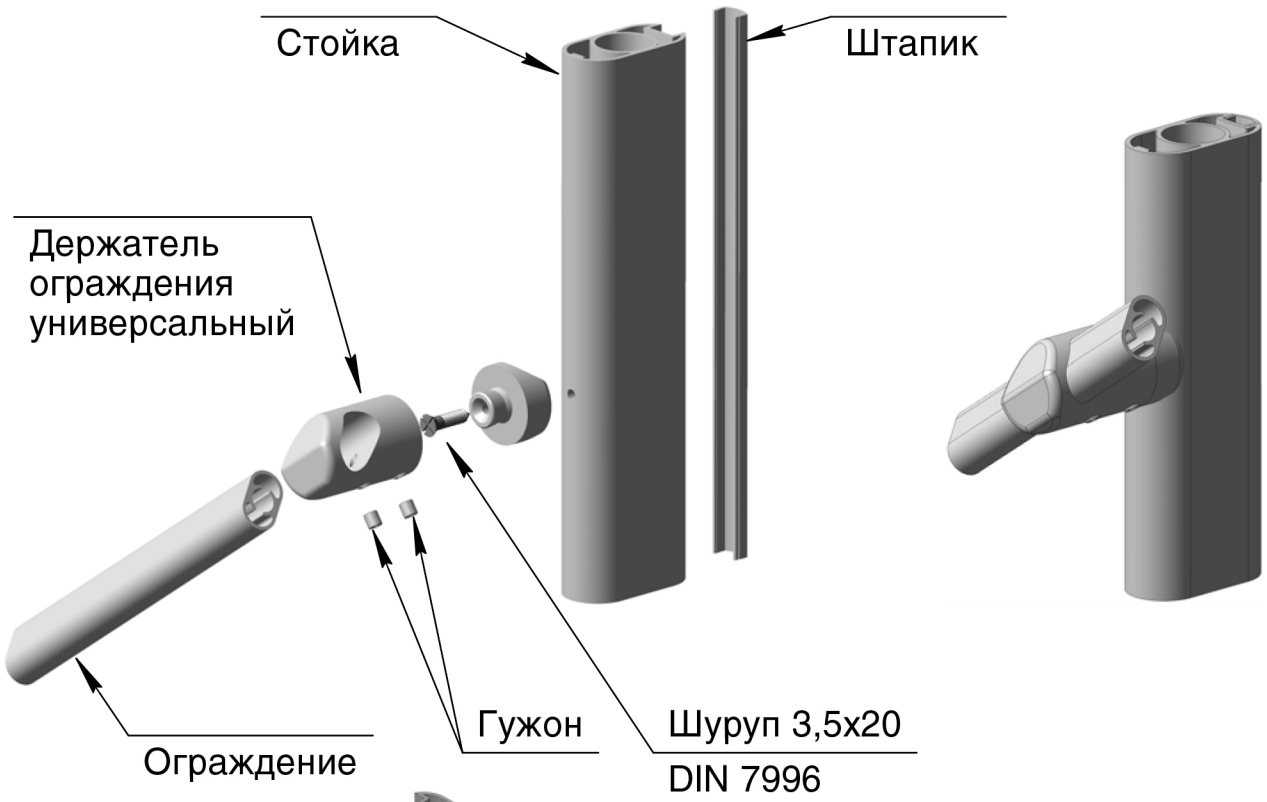

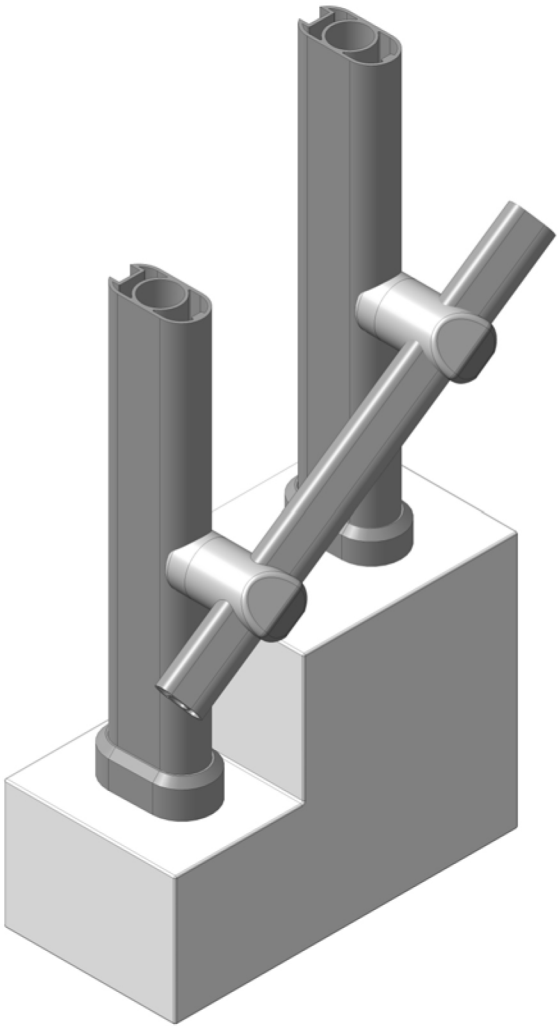

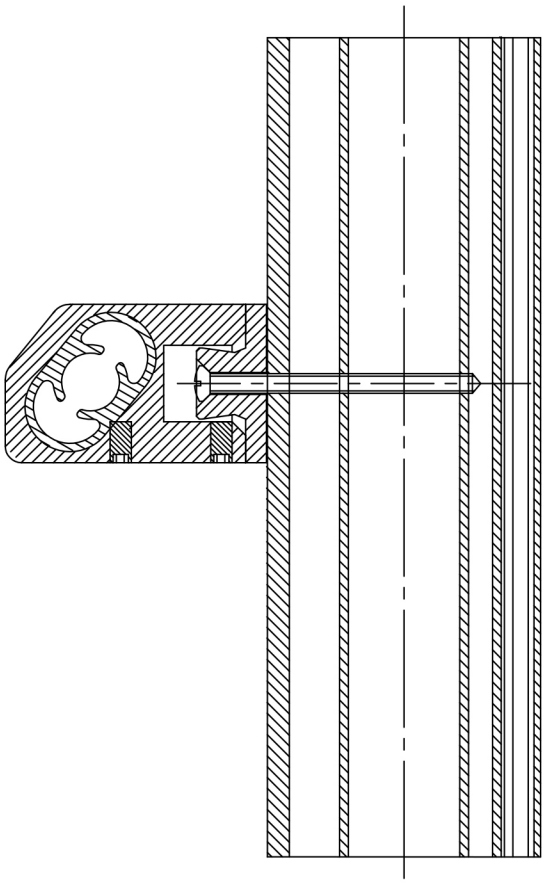
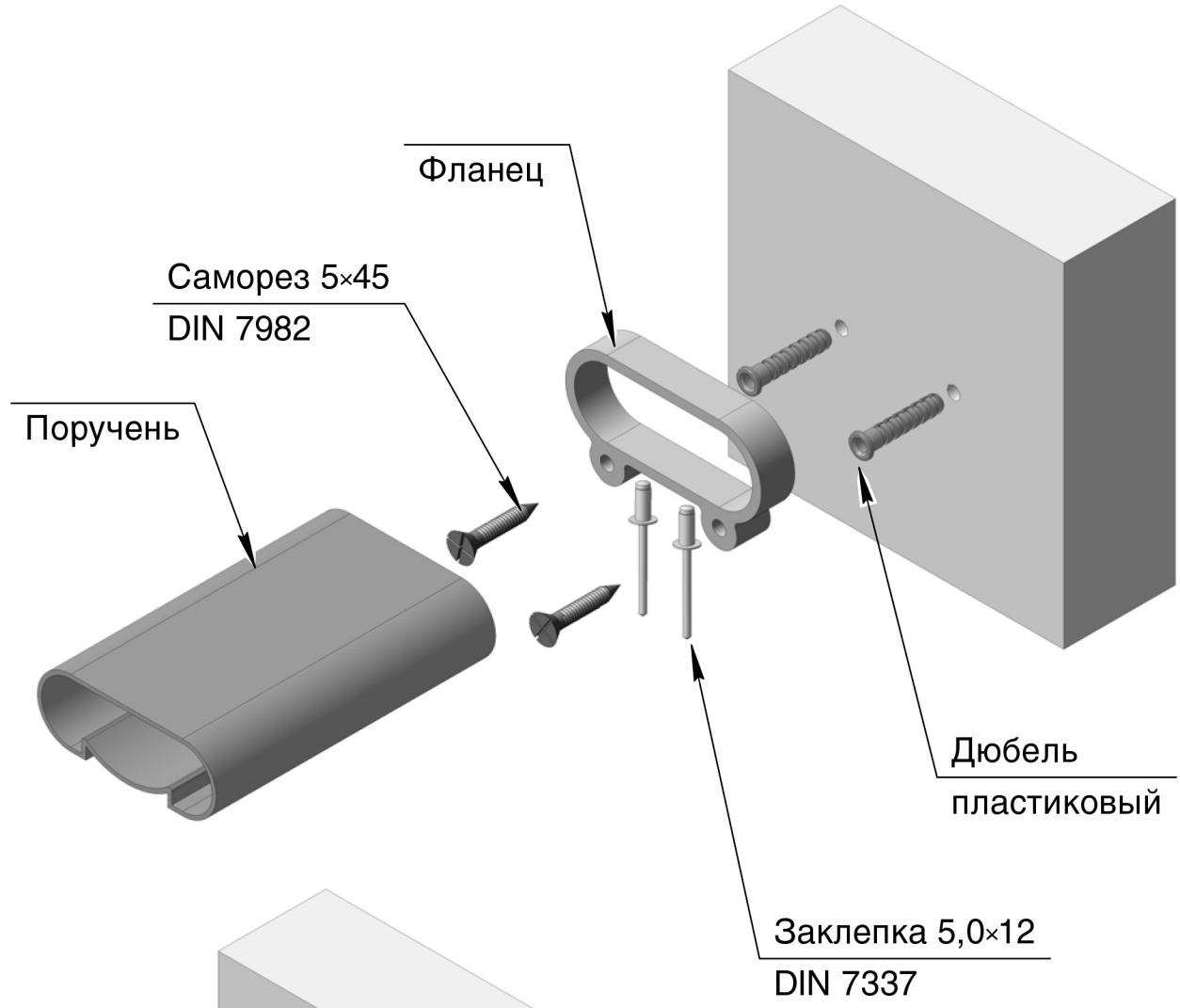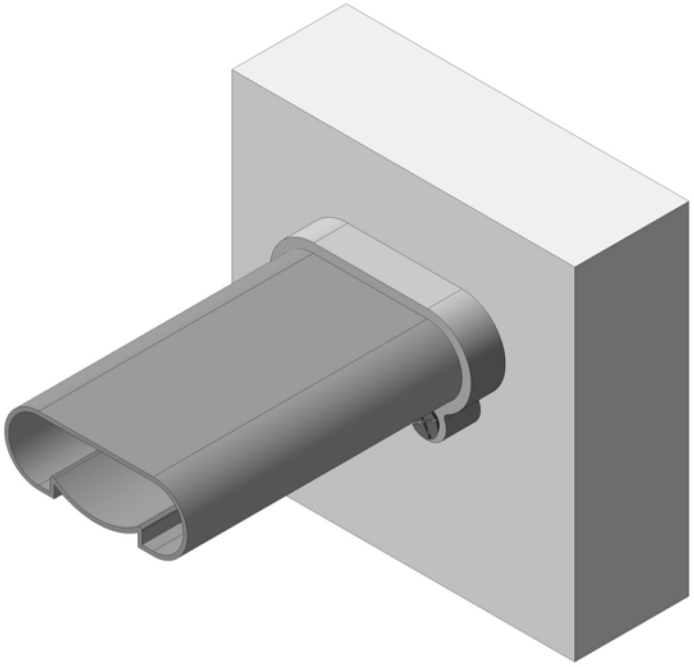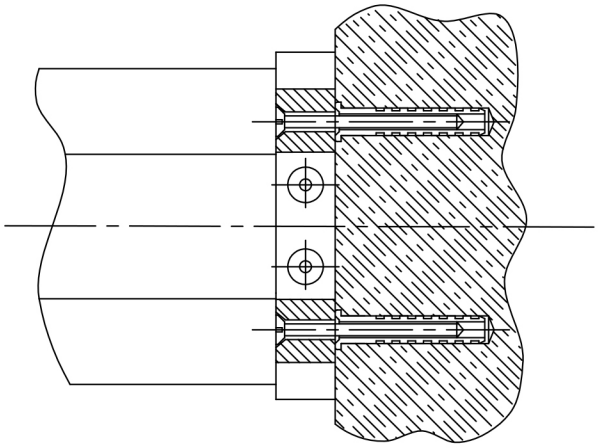
7.3 КРЕПЛЕНИЕ ПОРУЧНЯ К СТЕНЕ